Instrucciones de funcionamiento

Traducción de las instrucciones de funcionamiento originales

UNIMOBIL UM Carro de colocación

UM Módulo básico

Indice

1 Declaración de conformidad CE ... 3

2 Generalidades ... 4

2.1 Empleo conforme al uso previsto ... 4

2.2 Resumen y estructura ... 6

2.3 Datos Técnicos ... 7

2.3.1 Módulo básico ... 7

2.3.2 Toma de carga Módulos ... 8

3 Seguridad ... 13

3.1 Indicaciones de seguridad ... 13

3.2 Definición de personal especializado / experto ... 13

3.3 Señalización de seguridad ... 14

3.4 Medidas de seguridad personales ... 14

3.5 Equipamiento de protección ... 14

3.6 Protección contra accidentes ... 15

3.7 Examen visual y comprobación del funcionamiento ... 15

3.7.1 Generalidades ... 15

3.8 Seguridad durante el funcionamiento ... 16

3.9 Ventosas de aspiración ... 16

3.9.1 Evitar daños: ... 16

3.9.2 General ... 16

4 Manejo y Trabajos de ajuste ... 17

4.1 Generalidades ... 17

4.2 Manejo en general ... 19

4.3 Instalación UM-VZ I ... 20

4.4 Instalación UM- VPH ... 22

4.5 Instalación UM- SM ... 26

4.6 Instalación UM- VS-SPEEDY ... 31

4.6.1 UM - VS-S (SPEEDY) con generador de corriente Honda SE integrado ... 36

5 Manejo ... 37

5.1 Modo de trabajo ... 37

6 Mantenimiento y conservación ... 39

6.1 Mantenimiento ... 39

6.1.1 SISTEMA MECÁNICO ... 39

6.2 Reparaciones ... 40

6.3 Obligación de comprobación ... 40

6.4 Observación sobre la placa tipo ... 41

6.5 Observación para el alquiler de aparatos PROBST ... 41

1 Declaración de conformidad CE

Indicación: UNIMOBIL UM Carro de colocación
Referencia: UM Módulo básico
Número de orden.: 4272.0035

Fabricante:
Probst GmbH
Gottlieb-Daimler-Straße 6
71729 Erdmannhausen, Germany
info@probst-handling.de
www.probst-handling.de

La máquina indicada con anterioridad cumple las especificaciones pertinentes de las siguientes directivas de la UE:

2006/42/CE (Directiva sobre máquinas)

2014/30/EU (Compatibilidad electromagnética)

Se han aplicado las siguientes normas y especificaciones técnicas:

DIN EN ISO 12100

Seguridad de las máquinas - Principios generales para el diseño - Evaluación del riesgo y reducción del riesgo (ISO 12100:2010)

DIN EN ISO 13857

Seguridad de la maquinaria — Distancia de seguridad con el fin de evitar que las extremidades superiores y inferior del cuerpo alcancen las zonas de peligro (ISO 13857:2008).

DIN EN 1012-1 / DIN EN 1012-2

Compressores y bombas de vacio; requisitos de seguridad Parte 1 y 2.

DIN EN 60204-1 (IEC 60204-1)

Seguridad de máquinas, equipos eléctricos de máquinas industriales. Parte 1: Requisitos generals.

Persona autoriza por documentatción:

Nombre: J. Holderied
Dirección: Probst GmbH; Gottlieb-Daimler-Straße 6; 71729 Erdmannhausen, Germany

Firma, datos del firmante:
Erdmannhausen, 29/10/2018.....
(M. Probst, Encargado)

2 Generalidades

2.1 Empleo conforme al uso previsto

El dispositivo "UNIMOBIL UM Carro de colocación" (*UM*) es un carro de uso universal para la colocación de todo tipo de losas de hormigón y de piedra natural cuando se combina con diversos dispositivos de Probst para tomar la carga (como p. ej. VZ I, VPH, SM, VS-S).

La capacidad portante del dispositivo "*UNIMOBIL*" (*UM*) es de máximo **150 kg**.

Sin embargo, la fuerza portante se reduce cuando:

- se utilizan placas de succión con una fuerza portante inferior o
- se utiliza el dispositivo para tomar la carga ***VZ I*** (para UM) (en cuyo caso la **capacidad portante máxima es de 100 kg**)
- Si se usa una placa de succión con una capacidad portante de **200 kg**, la **capacidad portante máxima** del *UniMobil sólo será de* **150 kg** (y **NO** de 200 kg).

Este aparato está equipado de serie con los siguientes elementos:

- Apoyo por rueda de maniobra con freno de retención.
- Brazo saliente y mango ajustables telescópicamente para adaptar a las dimensiones del material a colocar.
- Muelle de gas (palanca manual) bloqueable en el mango para elevar y descender el brazo saliente.

- Únicamente debe emplearse el aparato conforme al uso previsto descrito en las instrucciones de manejo, cumpliendo la normativa de seguridad vigente y cumpliendo las correspondientes disposiciones de la declaración de conformidad.
- ¡Cualquier empleo distinto se considera no conforme al uso previsto y está prohibido!
- Además, deben cumplirse las normas legales de seguridad y de prevención de accidentes vigentes en el lugar de empleo.

l usuario **se debe** asegurar antes de cada uso que:

- el aparato es apropiado para el uso previsto, el aparato se encuentra en buen estado, la carga a
- levantar es apropiada para su elevación.

En caso de dudas, rogamos contacte con el fabricante antes de su puesta en marcha.

TRABAJOS NO PERMITIDOS:

Modificaciones propias en el aparato o el uso de dispositivos adicionales fabricados eventualmente por uno mismo ponen en peligro a la vida de las personas y por lo tanto están totalmente **prohibidas !!**

No se debe sobrepasar **la capacidad portante y los anchos nominales / areas de apertura** del aparato.

Están totalmente prohibidos todos los transporte no debidos con el aparato:

- Transporte de personas y animales..
- Transporte de paquete de materiales, objetos y materiales que no estén descritos en este manual.
- Colgar cargar en el aparato mediante eslingas, cadenas o similares.

Solamente se pueden utilizar placas de aspiración del fabricante PROBST!!!

- Algunas de las placas de aspiración que se pueden montar en el aparato reducen su capacidad portante.
  En cada placa de aspiración se indica la capacidad portante permitida.
- Solamente se pueden utilizar placas de aspiración **permitidas** para este aparato!

- **Esta totalmente prohibido** sobrepasar la capacidad portante permitida indicada **!!!**
- **<u>Peligro:</u> Se puede caer la carga** (baldosa)**!**

ATENCIÓN:Las labores con el aparato deben realizarse siempre cerca del suelo (véase el capítulo "Seguridad durante el funcionamiento")!

- La carga (baldosa) a transportar y a aspirar, debe tener la suficiente estabilidad propia, ya que de lo contrario hay **peligro de rotura** al elevarla.
- La carga no se deben flexionar en ningún caso al elevarla – prestar especial atención en baldosas finas o de gran formato!

  Normalmente las cargas (baldosas) solamente se pueden elevar en el centro, ya que sino la carga está suspendida de forma oblicua y puede llevar a la rotura de la pieza. –Prestar especial atención al elevar baldosas de gran formato con una placa de aspiración pequeña.
- Las placas de aspiración estándar no son apropiados para el transporte de vidrios.

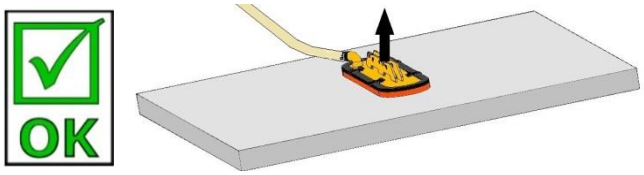

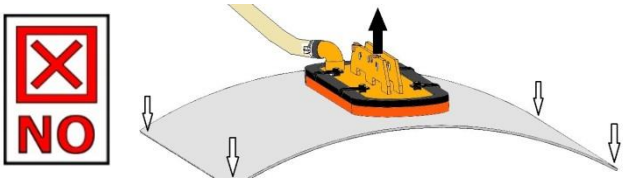

2.2 Resumen y estructura

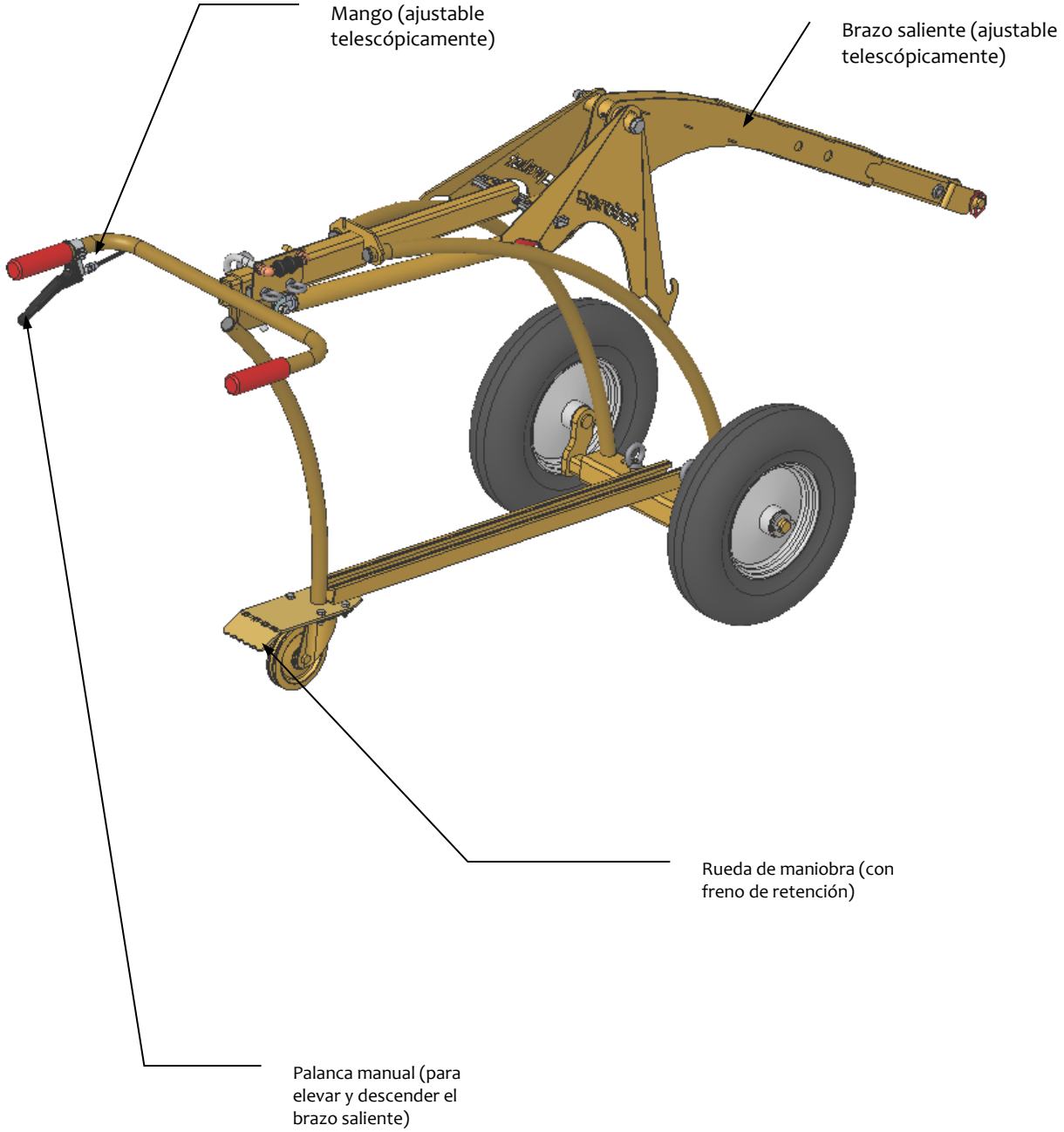

2.3 Datos Técnicos

2.3.1 Módulo básico

UNIMOBIL UM Carro de colocación - Módulo básico

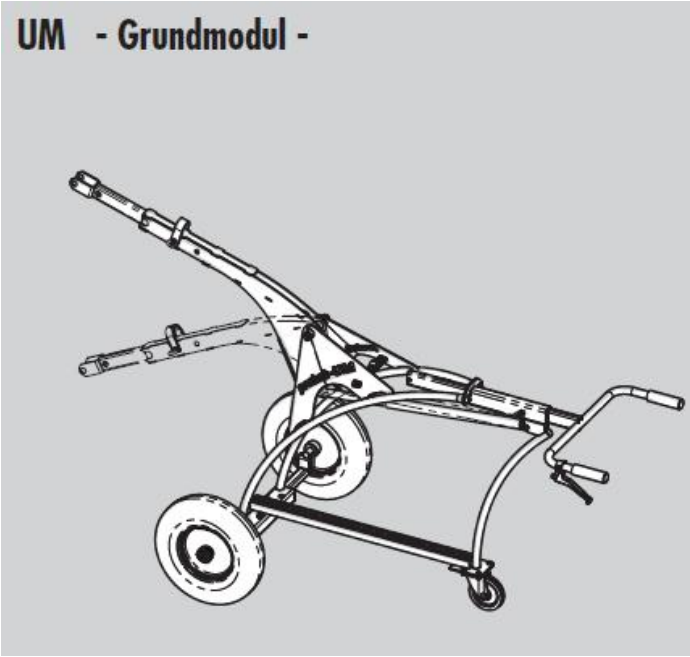

Módulo básico, equipamiento estándar:

Grandes ruedas de goma, de 400 mm de diámetro, para que el UM se pueda empujar sin esfuerzo.

Distancia ajustable de las ruedas de goma (610 a 905 mm) dimensión exterior para adaptar a dimensiones del material a colocar.

Apoyo por rueda de maniobra con freno de retención.

Brazo saliente y mangos ajustables telescópicamente para adaptar al peso y a las dimensiones del material a colocar.

Muelle de gas bloqueable con mango de accionamiento.

¡Atención! ¡El módulo básico se tiene que equipar con un módulo para tomar la carga a fin de poder ser utilizado!

Modelo		Capacidad Portante WLL	Peso propio	Número de orden
UM **Módulo básico**		150 kg	40 kg	4272.0235

2.3.2 Toma de carga Módulos

UNIMOBIL UM-VZ1 Carro de colocación - Dispositivo completo

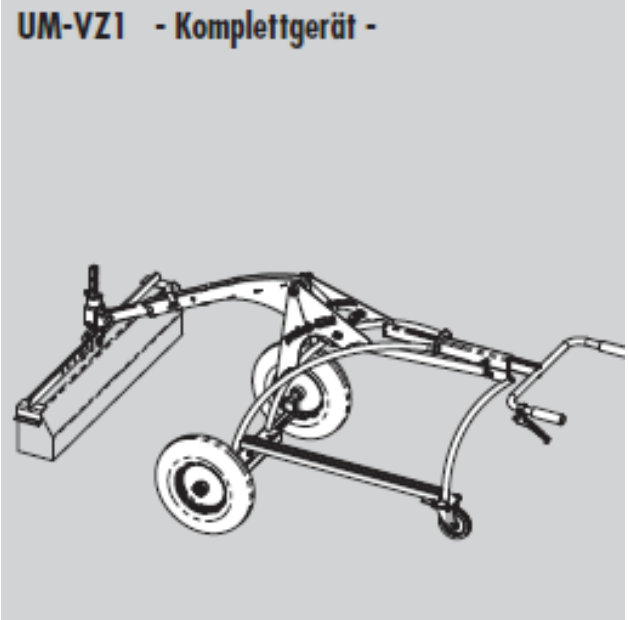

Dispositivo completo, equipado con pinza de colocación VZ1-UM. Óptimo para la colocación con pinzas de agarre de losas y baldosas de formato grande (ancho de apriete o agarre entre 500 y 1.045 mm).

Ventaja: alternativa económica
Rogamos tener en cuenta: Los cantos pueden dañarse eventualmente. Colocación extremadamente unida, tocándose las piezas, solamente posible de forma limitada. Solamente es limitada la posibilidad de volver a tomar las piezas colocadas para realizar rectificaciones en la base plana.

Modelo:	Toma de carga	Zona de apriete	Capacidad Portante WLL	Peso propio	Número de orden
UM VZ1	Pinza de agarre	500-1.045 mm	100 kg	46 kg	52740015

UNIMOBIL UM-VPH Carro de colocación - Dispositivo básico

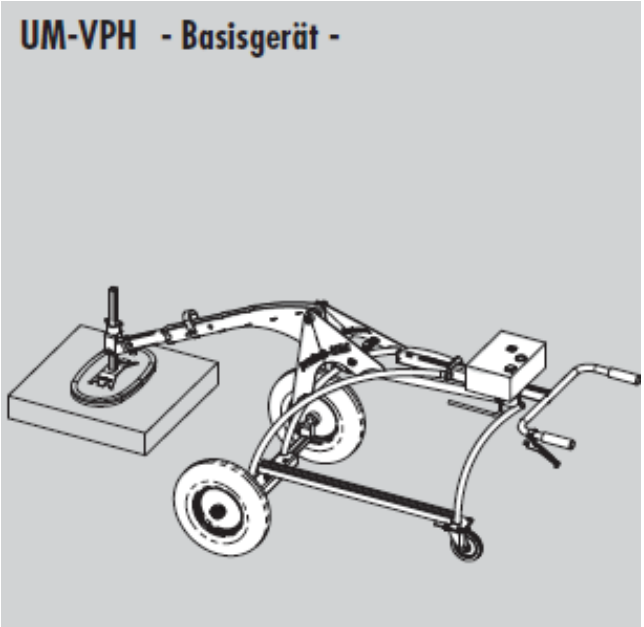

Dispositivo básico (sin placa de succión), equipado con componentes VAKUUM-POWER-HANDY VPH que funcionan con pilas.
La ventaja: Es posible la colocación extremadamente unida, tocándose las piezas, sin dañar los cantos, también es posible volver a tomar las piezas colocadas.

- Con suspensión para placa de succión, se puede girar 90 grados.

- Para la colocación con toma en vacío de piezas a colocar de succión hermética, como p. ej. granito, productos Wet Cast, etc..
- Atención, la placa de succión se debe pedir por separado, véase tabla.

Rogamos tener en cuenta: Sólo funciona de forma fiable si las piezas a colocar son de succión hermética.

Modelo:	**Toma de carga**	**Dimensión placa de succión ovalada**	**Capacidad Portante WLL**	**Peso propio**	**Número de orden**
UM-VPH	Vacío		véase placa de succión	49 kg	4274.0014 + 4271.0001
VPH-SPS-HP-100-26/21		260 x 210 mm	100 kg *	2 kg	42700051
VPH-SPS-HP-150-44/25		440 x 25 mm	150 kg *	4 kg	42700050
AKKU-12V/6,5Ah		Batería de recambio para VPH-100 u. 150	--------	-------	24200007
VPH-LG-220V/12V	Cargador para VPH-100 u. 150				24200004
ED-SPS-HP-100	Junta de repuesto para VPH-SPS-HP-100-26/21				42730004
ED-SPS-HP-150	Junta de repuesto para VPH-SPS-HP-150-44/25				42730012

* Valor a presión negativa de 500 mbar

UNIMOBIL UM-SM Carro de colocación - Dispositivo básico

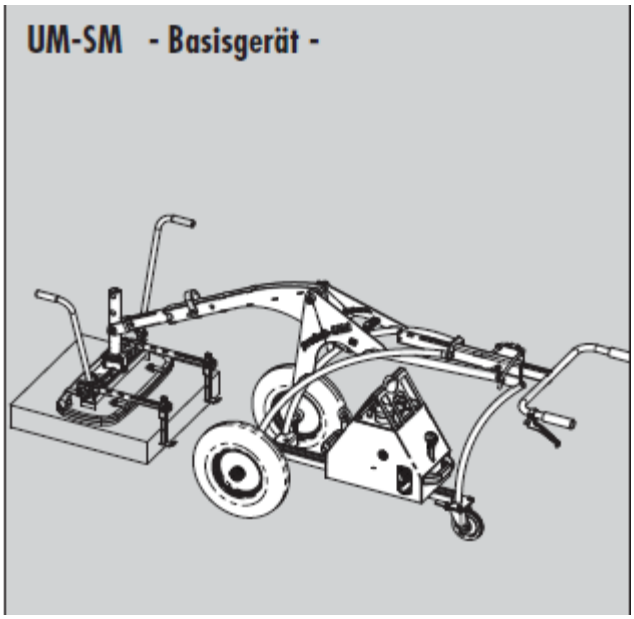

Dispositivo básico (sin placa de succión), equipado con MANIPULADOR DE VENTOSA SM-400 que funciona con pilas (véase lista de referencias, pág. 5.10). Óptimo para la colocación con toma en vacío de materiales a colocar ligeramente porosos, como suelen ser la mayoría de las losas de piedra natural y de hormigón.
La ventaja: Es posible la colocación extremadamente unida, tocándose las piezas, sin dañar los cantos, también es posible volver a tomar las piezas colocadas. ¡También adecuado para materiales a colocar ligeramente porosos!

Con suspensión para placa de succión, se puede girar 90 grados.
Con mangos para el guiado exacto de la placa de succión a la hora de posicionar el material a colocar.
Rogamos tener en cuenta: La placa de succión se debe pedir por separado, véase tabla.
Rogamos tener en cuenta: No funciona de forma fiable si el material a colocar es fuertemente poroso.

Modelo:	Toma de carga	Dimensión placa de succión ovalada	Capacidad Portante WLL	Peso propio	Número de orden
UM-SM	Vacío		véase placa de succión	99 kg	4274.0011 + 4271.0002
SM-SPS-90-30/20		300 x 200 mm	90 kg * *	5 kg	42720009
SM-SPS-200-58/28		580 x 280 mm	200 kg **	9 kg	42720001
AKKU-12V/16Ah		Batería de recambio para VPH-100 u. 150	--------	-------	24200008
LG-220 V/12 V, cargador					2420.0016
ED-SPS-90	Junta de repuesto				427500023
ED-SPS-200	Junta de repuesto				42720004

* Valor a presión negativa de 200 mbar ** Valor a presión negativa de 500 mbar

2) en combinación con el UNIMOBIL UM-SM sólo 150 kg

UNIMOBIL UM-VS-140 Carro de colocación - Dispositivo básico

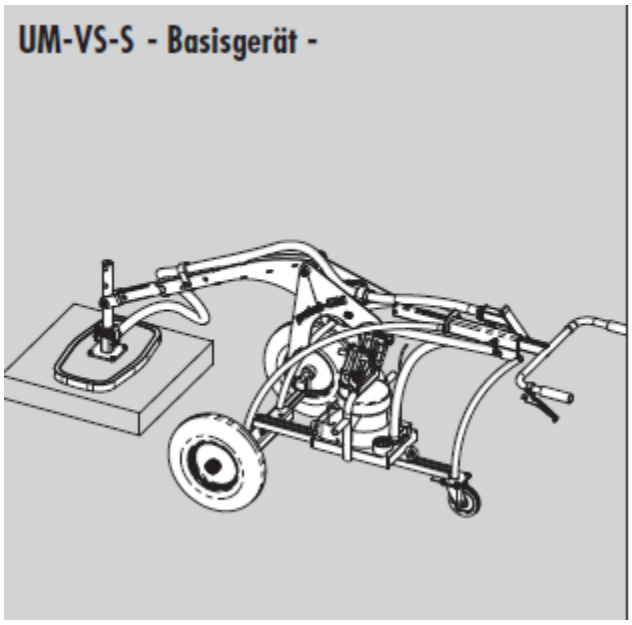

Dispositivo básico (sin placa de succión), equipado con aparato de colocación por vacío manual SPEEDY VS-140 de funcionamiento eléctrico 230 V o 110 V (véase lista de referencias pág. 5.5).

Para la rápida colocación con toma en vacío de piezas a colocar fuertemente porosas, como lo son en parte las losas de piedra natural y de hormigón.

La ventaja: Es posible la colocación extremadamente unida, tocándose las piezas, sin dañar los cantos, también es posible volver a tomar las piezas colocadas. También adecuado para materiales a colocar fuertemente porosos.

Con suspensión para placa de succión, se puede girar 90 grados.

Incl. mango de manejo adicional en la toma de la placa de succión; esto permite posicionar el material a colocar de forma rápida y sencilla.

La ventilación de la placa de succión se realiza simplemente por medio del mango de manejo con el cable bowden.

El saliente telescópico se puede posicionar más deprisa en tres niveles diferentes.

Rogamos tener en cuenta: El carro de colocación se debe conectar por medio de un cable eléctrico con un generador de corriente**** o con la red eléctrica a 230 V o a 110 V.

Accesorios: Placas de succión (SPS)

Para las diferentes finalidades y cargas hay disponibles diversas placas de succión (véase tabla).

UNIMOBIL UM-VS-140/SE Carro de colocación - Dispositivo completo

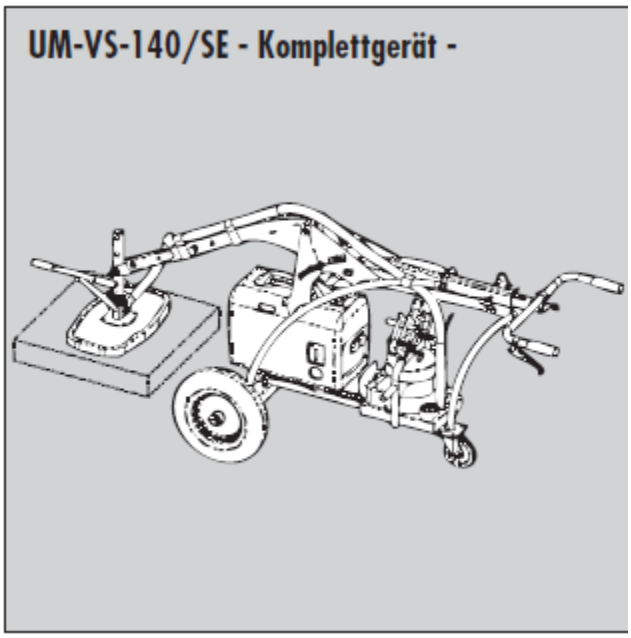

El mismo equipamiento que UM-VS-140, pero incluye generador de corriente para el funcionamiento completamente autárquico.

Rogamos tener en cuenta: La placa de succión se debe pedir por separado, véase tabla.

Modelo:	Toma de carga	Dimensión placa de succión ovalada	Capacidad Portante WLL	Peso propio	Número de orden

Typ	Lastauf-nahme	Antrieb	Abmessung Saugplatte (mm)	Trag-fähig-keit (kg)	Eigen-ge-wicht (kg)	Best.-Nr.
UM-VS-140❶ (230)	Vakuum	230 V, 50 HZ	siehe Saugplatte		64	4274.0012 + 5270.0007
UM-VS-140❶ (110)	Vakuum	110 V, 50/60 HZ	siehe Saugplatte		64	4274.0012 + 5270.0008
UM-VS-140/SE-H (230)	Vakuum	230 V, 50 HZ	siehe Saugplatte		84	4274.0012+5270.0007+5250.0240+4272.0238***
UM-VS-140/SE-K (230)	Vakuum	230 V, 50 HZ	siehe Saugplatte		82,5	4274.0012+5270.0007+5250.0242+4272.0259***
VS-SPS-50-30/25			300 x 250	50*	1,4	4271.0013
VS-SPS-80-40/30			400 x 300	80*	2,0	4271.0008
VS-SPS-100-50/30			500 x 300	100*	2,5	4271.0012
VS-SPS-140-70/30			700 x 300	140*	3,0	4271.0011
VS-ED-SPS-50	**Ersatzdichtungen:**					4271.0032
VS-ED-SPS-80	Kein kompliziertes Kleben!					4271.0029
VS-ED-SPS-100	Einfach aufsteckbar.					4271.0031
VS-ED-SPS-140	inkl. Spannband.					4271.0030

Juntas de repuesto: ¡Sin complicado encolado! Simplemente acoplable. Incl. cinta de sujeción

* Valor a presión negativa de 200 mbar ** Valor a presión negativa de 500 mbar

****sin llenado de depósito 2) en combinación con el UNIMOBIL UM-SM sólo 150 kg

3 Seguridad

3.1 Indicaciones de seguridad

¡Peligro de muerte¡
Indica un peligro. En caso de que no se evite, las consecuencias pueden ser lesiones graves y muerte.

¡Situación peligrosa!
Indica una situación peligrosa. En caso de que no se evite, las consecuencias pueden ser lesiones o daños materiales.

¡Prohibición!
Indica una prohibición. Si no se cumple, las consecuencias pueden ser lesiones graves y muerte, o daños materiales.

Información importante o consejos útiles para el uso.

3.2 Definición de personal especializado / experto

¡Los trabajos de instalación, mantenimiento y reparación en este aparato únicamente debe realizarlos el personal especializado o experto!

El personal especializado o los expertos deben poseer los conocimientos profesionales necesarios para las siguientes áreas, en la medida en que afecten a este aparato:

- para el sistema mecánico
- para el sistema hidráulico
- para el sistema neumático
- para el sistema eléctrico

3.3 Señalización de seguridad

SEÑALES DE PROHIBICIÓN

Símbolo	Significado	N° de pedido:	Tamaño:
	No pasar nunca por debajo de una carga suspendida. **¡Peligro de muerte!**	2904.0210 2904.0209 2904.0204	Ø 30 mm Ø 50 mm Ø 80 mm
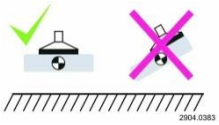	No levantar nunca las cargas de forma excéntrica.	2904.0383 2904.0594	102 x 52 mm 65 x 33 mm

SEÑALES DE ADVERTENCIA

Símbolo	Significado	N° de pedido:	Tamaño:
	Peligro de aplastamiento de las manos.	2904.0221 2904.0220 2904.0107	30 mm 50 mm 80 mm

SEÑALES DE OBLIGACIÓN

Símbolo	Significado	N° de pedido:	Tamaño:
	Cada usuario deberá haber leído y comprendido las instrucciones de funcionamiento para el aparato junto a las indicaciones de seguridad	2904.0366 2904.0365	30x57 mm 50x95 mm

3.4 Medidas de seguridad personales

- Únicamente debe manejar el aparato y todos los aparatos de orden superior en los que esté incorporado el aparato, el personal autorizado para ello que esté en posesión de las cualificaciones y los certificados necesarios.
- Todas las personas encargadas del manejo deben haber leído y comprendido las instrucciones de manejo del aparato con las disposiciones de seguridad.

Únicamente se permite la conducción manual de aparatos con mangos.

3.5 Equipamiento de protección

De acuerdo con los requisitos técnicos de seguridad, el equipamiento de protección se compone de:

- Ropa protectora
- Guantes de protección
- Calzado de seguridad

3.6 Protección contra accidentes

- Asegurar ampliamente el área de trabajo frente a personas no autorizadas, especialmente niños.
- Precaución en caso de materiales de construcción mojados, congelados o sucios.

- Iluminar suficientemente el área de trabajo.
- Cuidado con materiales mojados, helados o sucios.

- ¡Está prohibido trabajar con el aparato en condiciones meteorológicas inferiores a 3 ° C (37,5° F) ! Hay peligro de que resbale la mercancía debido a la humedad o a la formación de hielo.

3.7 Examen visual y comprobación del funcionamiento

3.7.1 Generalidades

- Antes de cada utilización, debe comprobarse el funcionamiento y el estado del aparato.
- ¡El mantenimiento, la lubricación y la subsanación de averías deben realizarse únicamente con el aparato parado!

- En caso de que se produzcan deficiencias que afecten a la seguridad, sólo deberá volver a utilizarse el aparato después de la completa subsanación de las deficiencias.
- En caso de cualquier fisura, hendidura o de piezas dañadas en algún componente del aparato, este deberá dejarse de usar inmediatamente.

- Las instrucciones de funcionamiento del aparato deben estar siempre a la vista para cualquier persona en el lugar de uso.
- No debe retirarse la placa de características colocada en el aparato.
- Deben sustituirse los letreros indicadores (como prohibiciones y advertencias) que no sean legibles.

3.8 Seguridad durante el funcionamiento

3.9 Ventosas de aspiración

3.9.1 Evitar daños:

- Para evitar daños (fisuras, desgaste material) de la junta de goma de la ventosa hay que tener en cuenta lo siguiente:
- Durante el uso del aparato hay que tener en cuenta que la ventosa de aspiración no roce o golpee durante la elevación, bajada o transporte de productos con otros productos u otros objetos.
- Ya que sino se puede dañar la junta de goma de la ventosa de aspiración (peligro de pérdida de fuerza de aspiración). El producto (baldosa) se podría caer por este motivo. **Peligro de accidente!**

3.9.2 General

- Las labores con el aparato deben realizarse siempre cerca del suelo. Se prohíbe pasar con el aparato por encima de personas.
- Se prohíbe, en general, permanecer bajo carga en suspensión. ***Peligro de muerte***

- La conducción manual sólo se permite con aparatos con empuñaduras.

- Una vez en funcionamiento, se prohíbe la presencia de personas en el área de trabajo, a no ser que sea imprescindible, según la modalidad de empleo del aparato, p. ej., por conducción manual del aparato (en las empuñaduras).
- Se **prohíbe** la elevación o descenso brusco del aparato con y sin carga; p. ej., incluso por desplazamiento rápido del aparato portador o aparejo elevador sobre terreno irregular. **Riesgo de resbalamiento de la mercancía elevada**. Movimientos incontrolados del aparato.

- No levantar nunca las mercancías de forma excéntrica (siempre en el centro de la carga), de lo contrario existe ***peligro de que vuelque***.
- No debe abrirse nunca el aparato si la vía de apertura está bloqueada por una resistencia.
- No deben excederse ni la capacidad de carga ni las anchuras nominales del aparato.
- Mientras el aparato lleve carga, el operario no debe abandonar el puesto de mando y debe vigilar siempre la carga.

- No intente liberar cargas fijas con el aparato.
- No tire ni arrastre **nunca** cargas de forma inclinada, ya que se pueden dañar piezas de aparato (mirar dibujo A →).

4 Manejo y Trabajos de ajuste

4.1 Generalidades

La distancia entre los dos neumáticos de goma se puede ajustar. Para ello se abrirán los dos tornillos con una llave de boca adecuada.

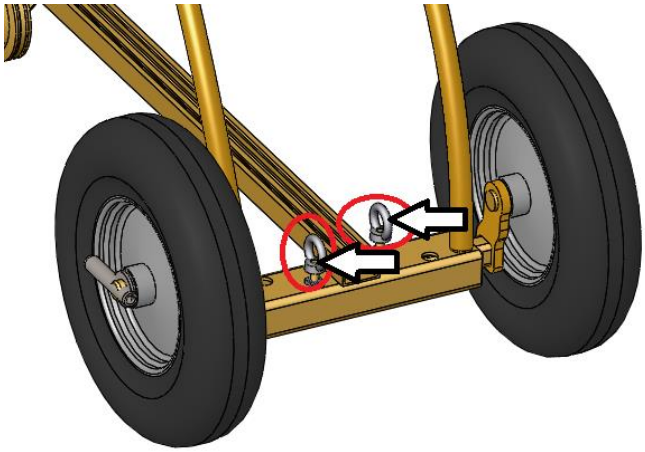

Imagen 1

Ajustar los neumáticos de goma correspondientemente y a continuación volver a apretar los dos tornillos con una llave de boca adecuada.

Imagen 2

Al trabajar en superficies que no son planas o al tomar cargas grandes se puede reducir la tendencia de vuelco ampliando la distancia entre las ruedas.

La longitud del mango se puede ajustar telescópicamente. Para ello se deberá aflojar el cáncamo.

Imagen 3

Ajustar la longitud del mango y después volver a apretar el cáncamo.

Imagen 4

Estirando del mango se puede reducir el contrapeso en caso de cargas más pesadas.

El brazo saliente se puede ajustar telescópicamente. Para ello estirar un poco del pasador de liberación rápida y girarlo.

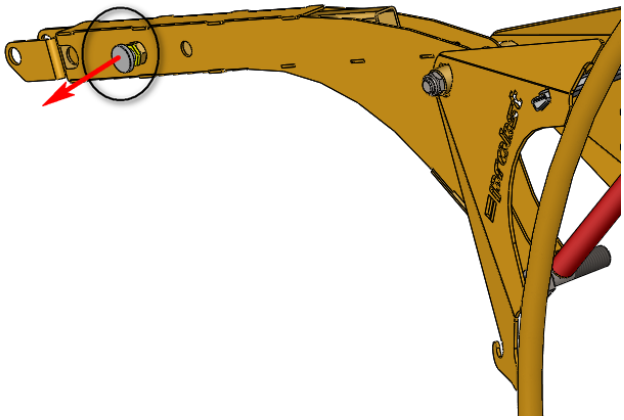

Imagen 5

Ajustar el brazo saliente a la longitud deseada, volver a girar el pasador y fijarlo.

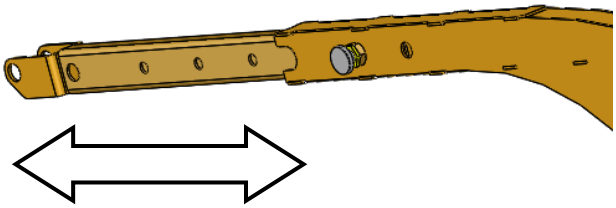

Imagen 6

4.2 Manejo en general

PRINCIPIO DE TRABAJO

En estado sin carga, el brazo saliente es levantado por un muelle de gas bloqueable accionándose la palanca manual en el mango. De esta manera se puede levantar el material a colocar de un palet de hasta 900 mm de altura. Al volver a accionar la palanca manual se puede bajar cuidadosamente la carga y depositar el material a colocar. Y volviendo a accionar la palanca manual, el brazo saliente vuelve a elevarse para poder levantar el siguiente material.

- En estado sin carga, el brazo saliente (1) es levantado por un muelle de gas bloqueable accionándose la palanca manual (2) en el mango (3). (Es decir, altura de levantar de hasta justo por encima de la losa de piedra que se vaya a levantar)
- De esta manera se puede levantar el material a colocar (losa de piedra) de un palet de hasta 900 mm de altura. Levantando un poco el carro de colocación (*UM*) por el lado del operario se posiciona la placa de succión centrada sobre el material a colocar (losa de piedra), pudiéndose así aspirar enseguida la pieza.
- Tras posicionar en el lugar en que se vaya a colocar, accionando de nuevo la palanca manual (2) el material a colocar (losa de piedra) se puede bajar y depositar cuidadosamente.
- Y volviendo a accionar la palanca manual (2), el brazo saliente vuelve a elevarse para poder levantar el siguiente material (losa de piedra).

Imagen 1

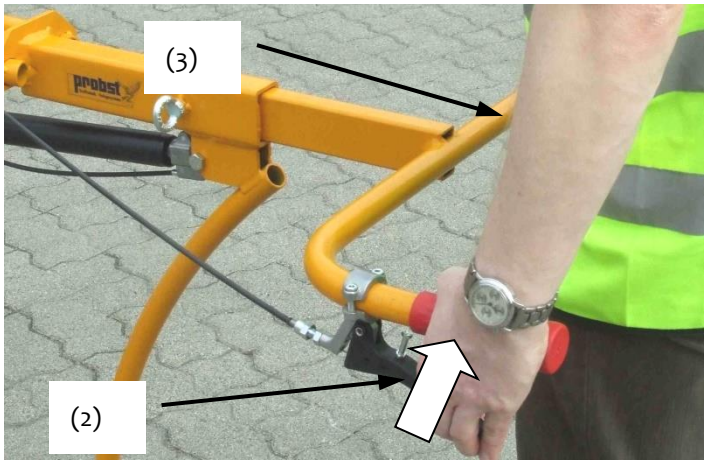

Imagen 2

4.3 Instalación UM-VZ I

Imagen 1

Montar *VZI* en "Soporte para VZ I/VPH".

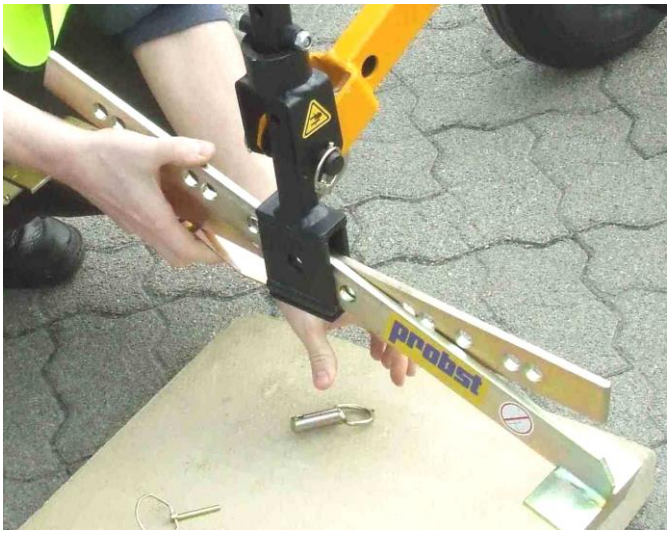

Imagen 2

Asegurar las piezas con aro de pasador y pasador de anilla (véanse imágenes 4 y 5).

Imagen 3

Imagen 4

Imagen 5

(para más informaciones véanse las instrucciones de servicio del VZ I)

4.4 Instalación UM- VPH

Imagen 1

Montar "*Soporte para VPH*" en el *UM*.

Imagen 2

Apretar los cáncamos en el soporte.

Imagen 3

Poner *VPH* sobre el soporte. Soltar para ello la tuerca de mariposa, levantar la tapa y fijar la abrazadera al tubo de acoplamiento. Después volver a poner la tapa y apretar la tuerca de mariposa.

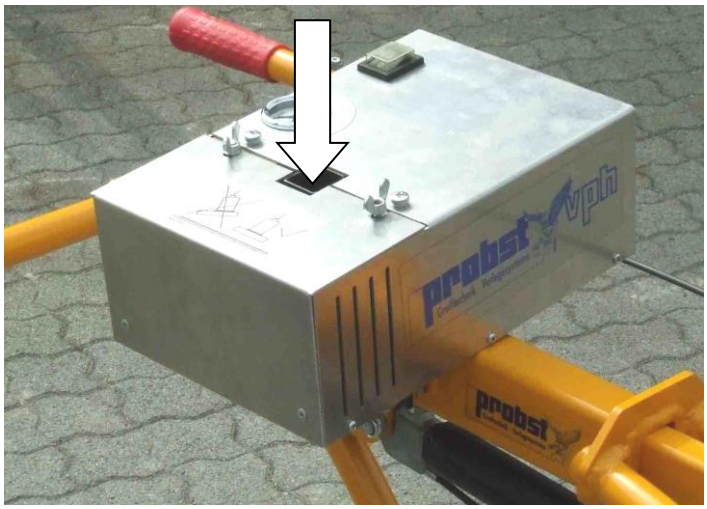

Imagen 4

Fijar el tubo de aspiración de vacío en el *VPH* con abrazadera. (véase imagen 5).

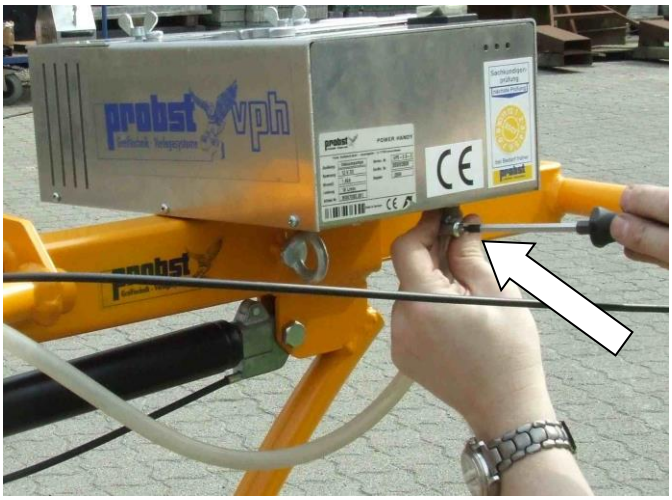

Imagen 5

Instalar el tubo de aspiración de vacío en el *UM*. (véanse imágenes 6 - 10).

Imagen 6

Imagen 7

Imagen 8

Imagen 9

Imagen 10

Quitar *VZ I* del "*Soporte para VZI/VPH*".

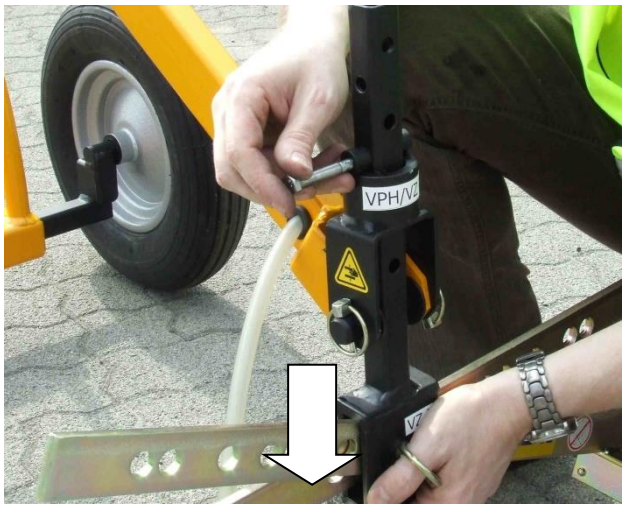

Imagen 11

Posicionar placa de succión admisible (véase capítulo "*Datos técn.*") para *VPH* en "*Soporte para VZI/VPH*".

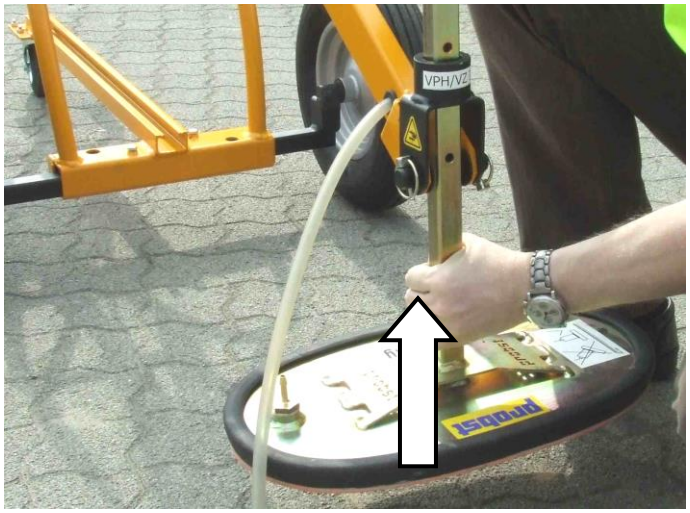

Imagen 12

Fijar placa de succión a "*Soporte para VZI/VPH*".

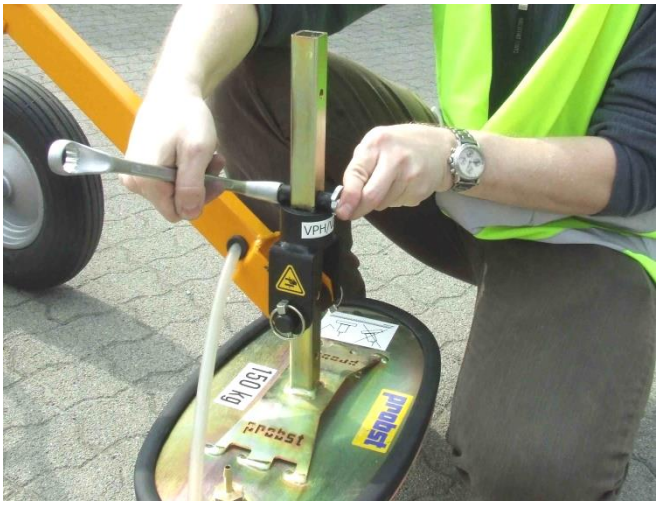

Imagen 13

Unir tubo de aspiración de vacío y placa de succión con una abrazadera (véanse imágenes 14 y 15).

Imagen 14

Imagen 15

Arrancar VPH (para más informaciones véanse las instrucciones de servicio del VPH).

¡Observar el manómetro de vacío durante el proceso de elevación!

Imagen 16

Imagen 17

4.5 Instalación UM- SM

Imagen 1

Fijar la válvula de corredera para el *SM* con 2 cáncamos en el *UM*. (véase imagen 2)

ATENCIÓN: al conectar el tubo de aspiración se deberá tener en cuenta la dirección de la flecha en la válvula de corredera (imágenes 2 y 3). Unir el tubo de aspiración en el sentido de la flecha hacia la placa de succión.

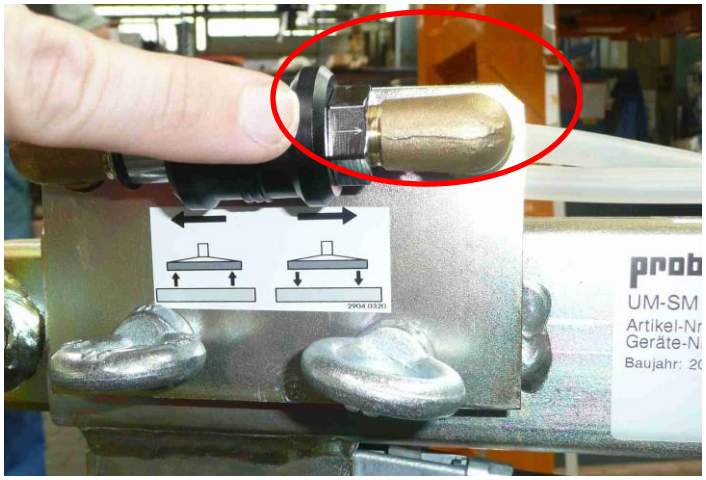

Imagen 2

Imagen 3

Fijar el tubo de aspiración de vacío en el *SM*.

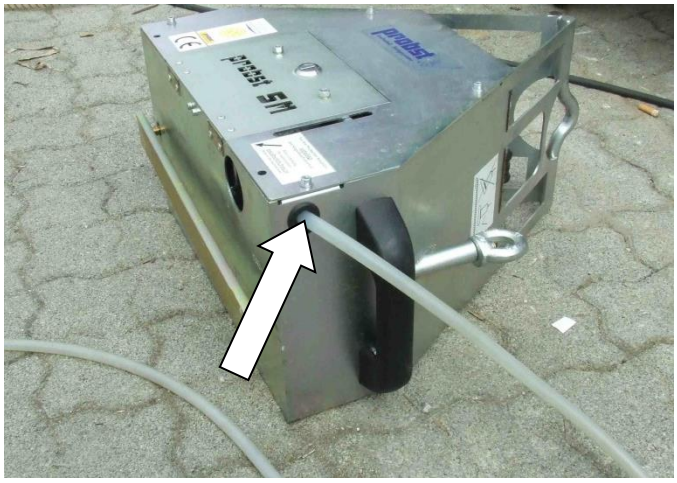

Imagen 4

Instalar *SM* en el *UM*.

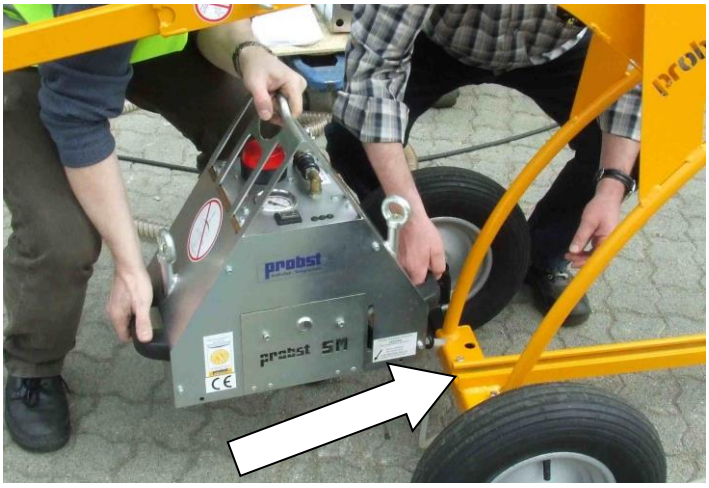

Imagen 5

Posicionar *SM* en el centro de la guía a fijar con los dos cáncamos.

Imagen 6

Fijar el tubo de aspiración de vacío en la válvula de corredera.

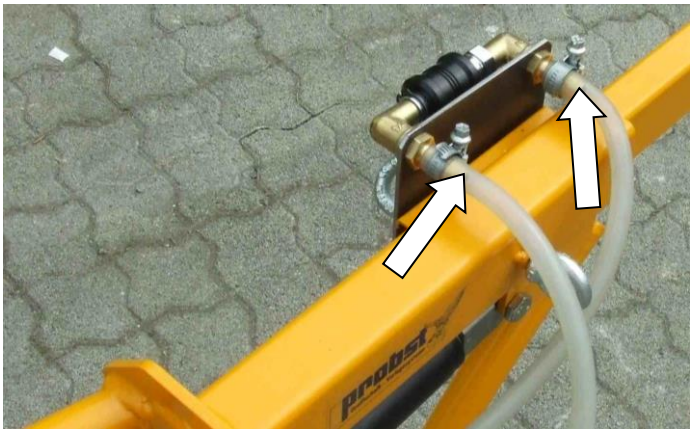

Imagen 7

Fijar el tubo de aspiración de vacío en el *UM*.

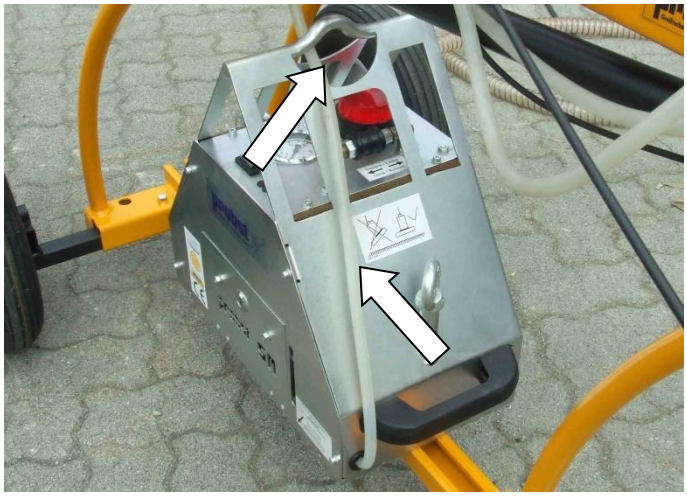

Imagen 8

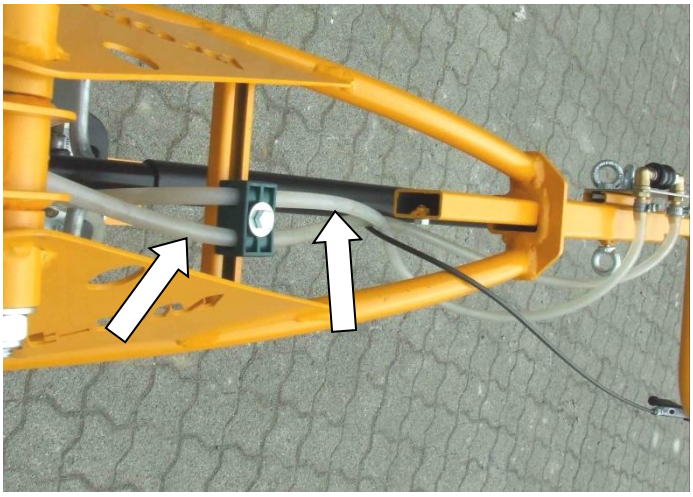

Imagen 9

Fijar "*Soporte para SM/VS*" en el brazo saliente del *UM*.

Fijar marco de bastidor de la placa de succión a "*Soporte para SM/VS*". (véanse imágenes 11 – 13)

Imagen 10

Imagen 11

Imagen 12

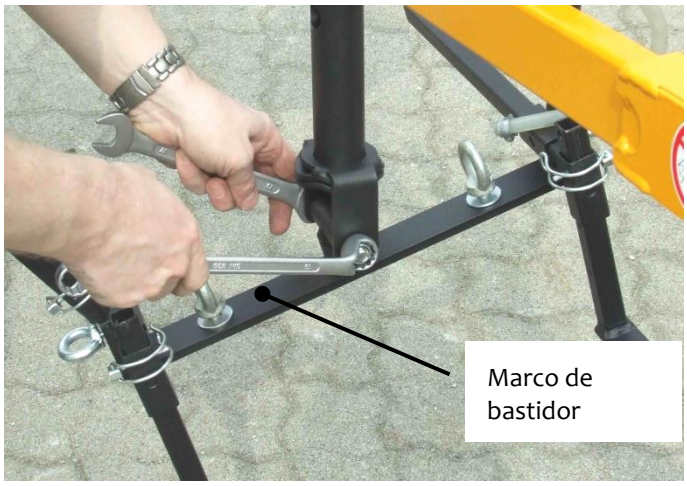

Imagen 13

Posicionar placa de succión admisible (véase capítulo "Datos técn.") para *SM* en "*Marco de bastidor para placa de succión*".

Imagen 14

Fijar la placa de succión con 2 cáncamos al "*Marco de bastidor*"

<u>Atención</u>: ¡¡¡Esta placa de succión tiene una capacidad portante de 200 kg, pero la capacidad portante real del *UM-SM* sólo es de 150 kg!!!

Imagen 15

Unir tubo de aspiración de vacío con la placa de succión (véase imagen 16)

Imagen 16

Imagen 17

Arrancar SM (para más informaciones véanse las instrucciones de servicio del *SM*).

Imagen 18

Imagen 19

Poner la válvula de corredera en la posición "ASPIRAR".

Imagen 20

Poner la válvula de corredera en la posición "➔".

Imagen 21

¡Observar el manómetro de vacío y las luces de control durante el proceso de elevación!

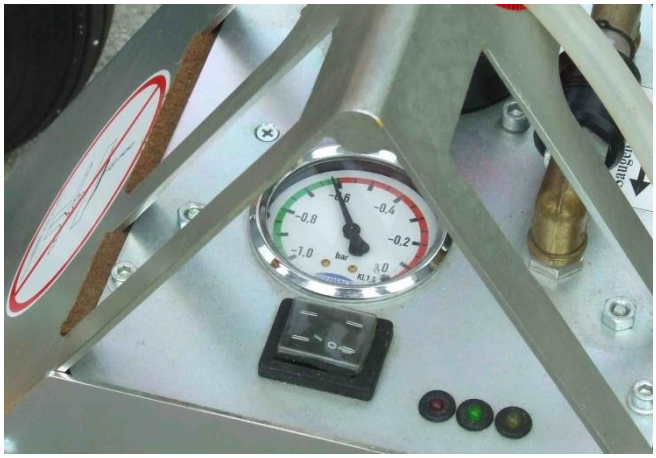

Imagen 22

Imagen 23

4.6 Instalación UM- VS-SPEEDY

Imagen 1

Fijar placa de succión admisible (véase capítulo "*Datos técn.*") para *UM-VS* en "*Soporte para SM/VS*".

Imagen 2

Introducir "*Guía de sujeción para VS-S*" en la guía en el *UM*.

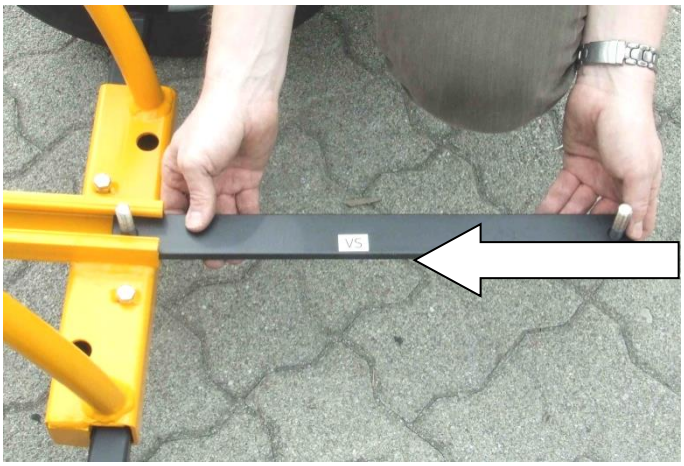

Imagen 3

Posicionar "*Guía de sujeción para VS-S*" en el centro de la guía en el *UM*.

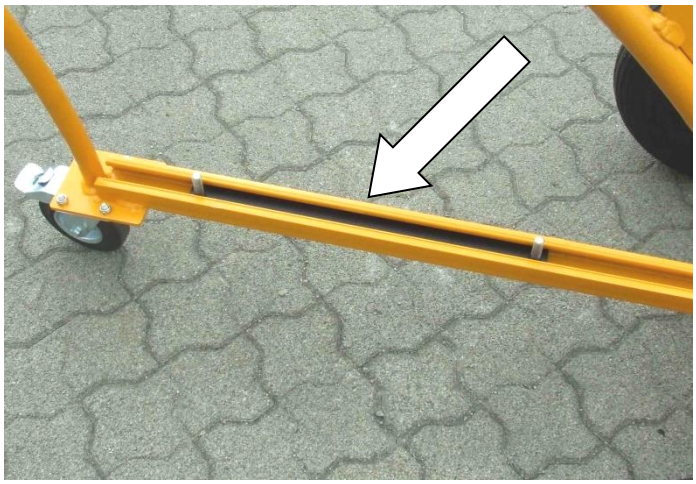

Imagen 4

Montar dispositivo *VS-S* en el *UM*.

Imagen 5

Fijar *VS-S* con 2 cáncamos en la "*Guía de sujeción*".

Imagen 6

Imagen 7

Fijar tubo de aspiración de vacío (que viene de la placa de succión) con abrazaderas de tubo de vacío/cinta velcro (↘).

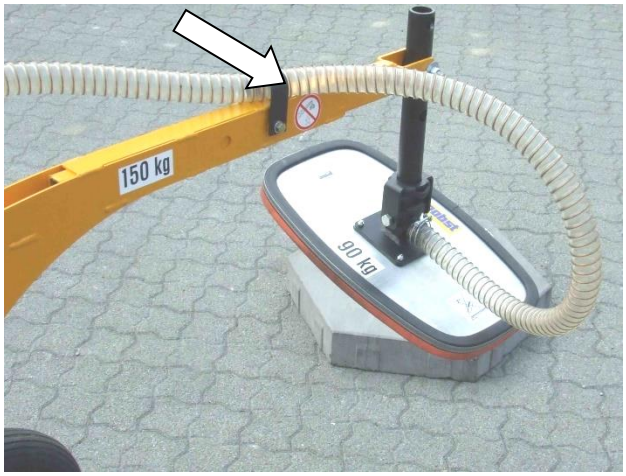

Imagen 8

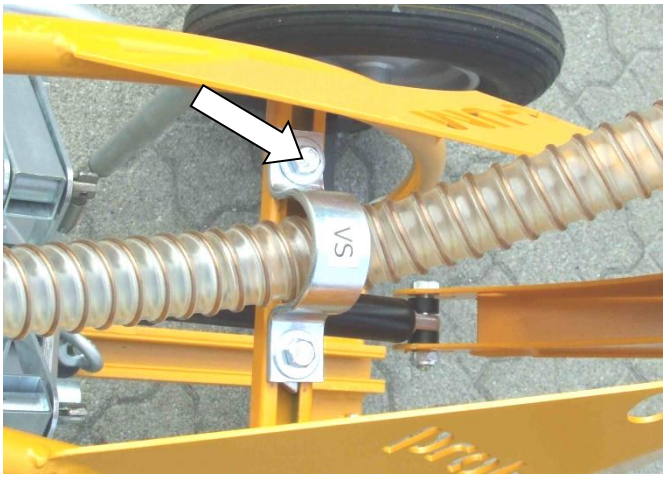

Imagen 9

Instalar el tubo de aspiración de vacío en la *válvula de ventilación* (↙)

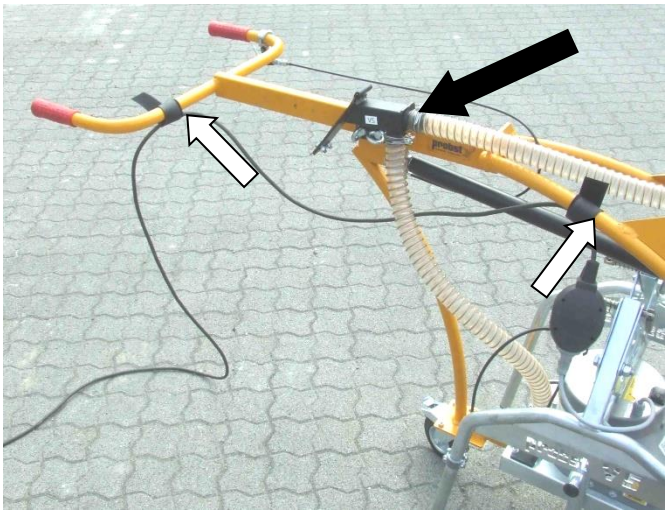

Imagen 10

Fijar el cable eléctrico con cintas velcro al mango y al marco del *UM*. (véanse flechas peq. ⬁⬀ en la imagen 10)

Imagen 11

Imagen 12

Arrancar VS-S (para más informaciones véanse las instrucciones de servicio del VS-S).

Imagen 13

¡Observar el manómetro de vacío durante el proceso de elevación!

Imagen 14

Imagen 15

Para depositar una carga aspirada, abrir un poco la *válvula de ventilación* (véanse imágenes 16 + 16A).

Imagen 16

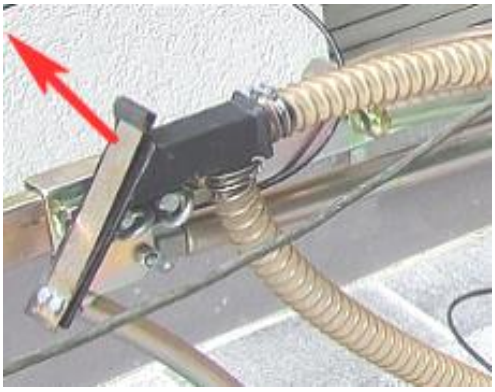

Imagen 16A

Al trabajar con el dispositivo *UM-VS-S* en una superficie que no es plana se pueden desmontar los dos mangos del *VS-S* para poder llevarlo mejor.

(La imagen 16 (y también, p. ej., 12 o 13) muestran el UM-VS-S **con** mangos en el VS-S)
(la imagen 17 muestra el UM-VS-S **sin** mangos en el VS-S)

Imagen 17

4.6.1 UM - VS-S (SPEEDY) con generador de corriente Honda SE integrado

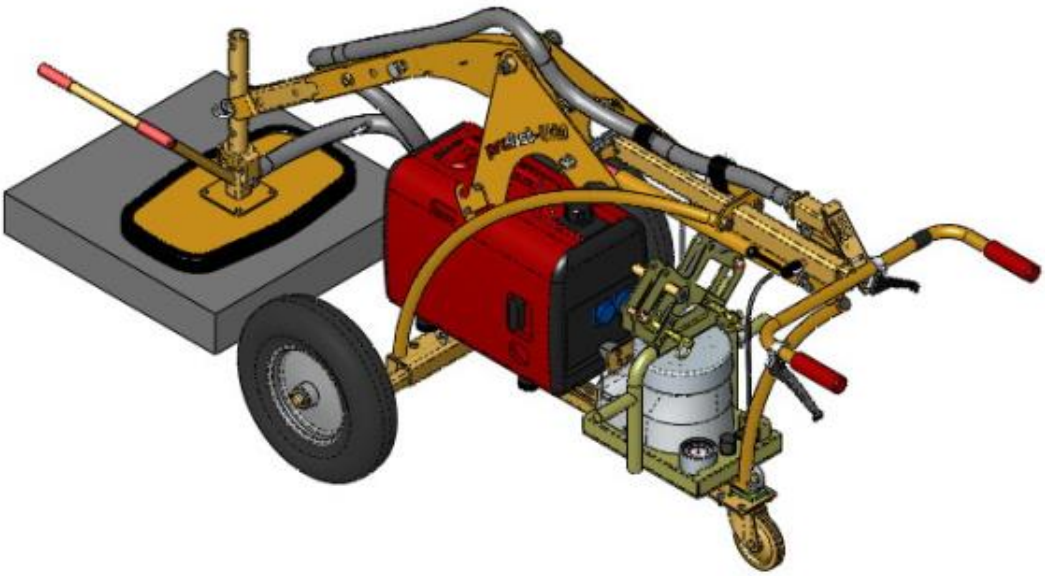

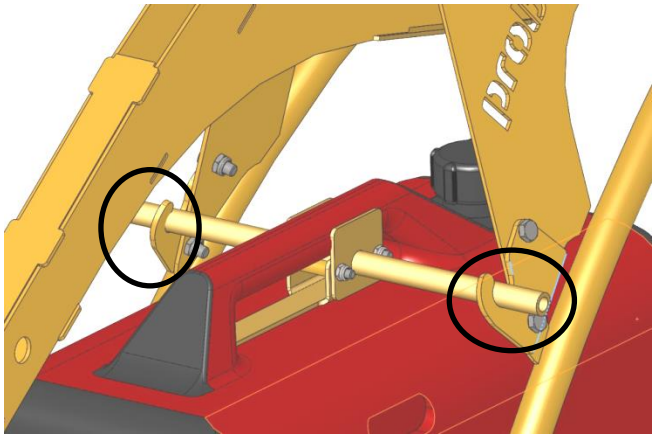

5 Manejo

5.1 Modo de trabajo

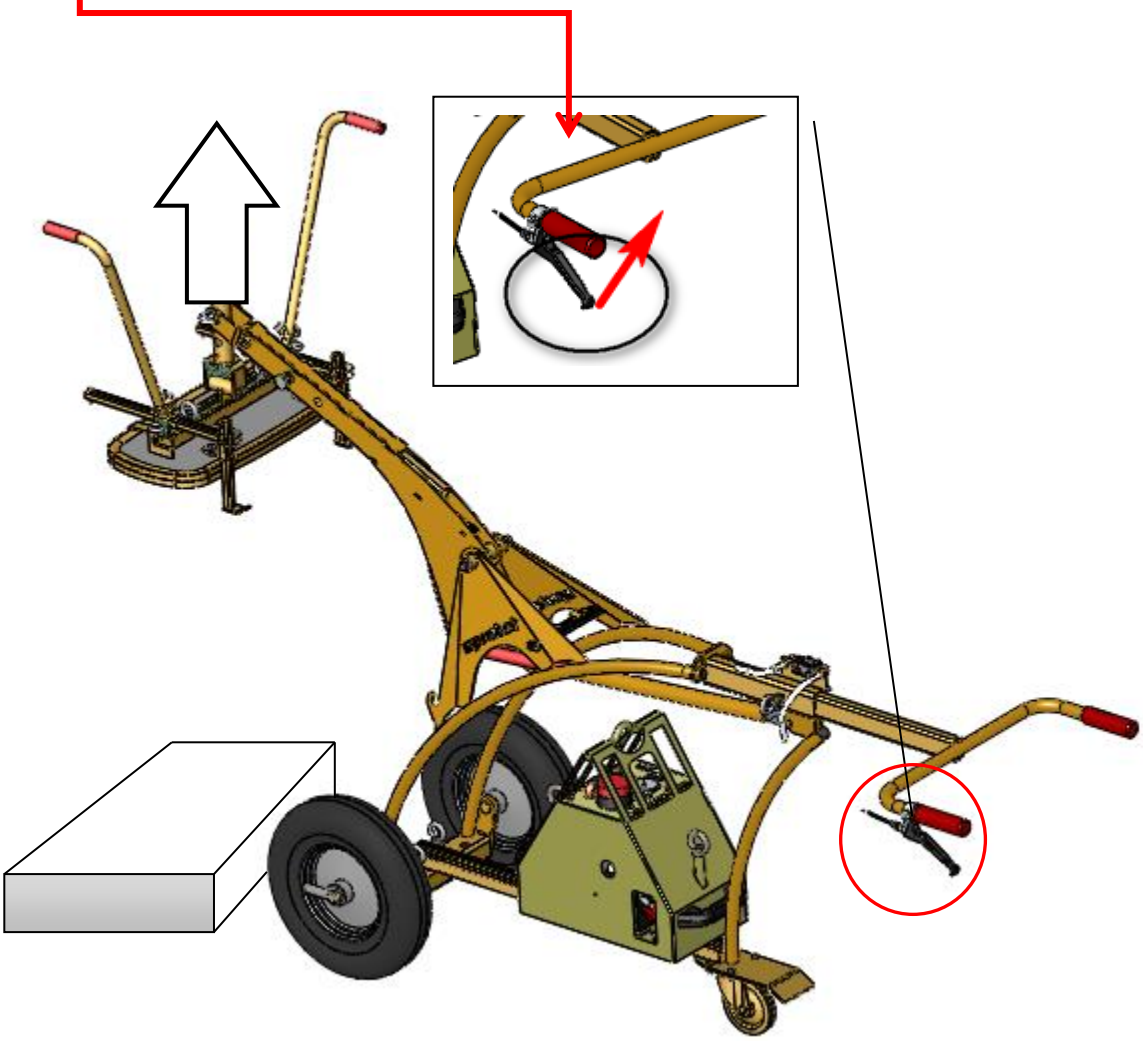

6 Mantenimiento y conservación

6.1 Mantenimiento

Para lograr un funcionamiento correcto y garantizar la seguridad del servicio del aparato y su duración, deben realizarse los trabajos de mantenimiento enumerados en la tabla una vez transcurridos los plazos indicados.

Solamente se pueden utilizar piezas de repuesto originales, de lo contrario se extingue el periodo de garantía.

Todos los trabajos solamente se pueden efectuar con el aparato parado, sin presión y sin corriente.
En todos los trabajos se deberá asegurar que el dispositivo no se pueda cerrar accidentalmente. ¡¡¡Peligro de lesiones!!!

6.1.1 SISTEMA MECÁNICO

Libre de mantenimiento	Trabajos a realizar
Primera inspección al cabo de 25 horas de funcionamiento	• Controlar y/o reapretar todos los tornillos de sujeción (únicamente debe realizarlo un experto).
Todo 50 horas de funcionamiento	• Reapretar todos los tornillos de sujeción (prestar atención a que los tornillos se reaprieten de acuerdo con los pares de apriete de las correspondientes clases de resistencia). • Comprobar el funcionamiento perfecto de todos los elementos de seguridad existentes (como los pasadores abatibles) y sustituir aquellos elementos de seguridad que estén defectuosos → **1)**. • Comprobar que todas las articulaciones, guías, pernos y ruedas dentadas funcionen correctamente, y en caso necesario reajustar o sustituir. • Comprobar el desgaste de las mordazas (si las hay) y limpiarlas; sustituirlas en caso necesario. • Engrasar con una espátula la parte superior e inferior del cojinete de deslizamiento (si lo hay) con el aparato abierto. • Lubricar todos los racores de lubricación (si es que hay) con una pistola engrasadora. • Lubricar todos los racores de lubricación (si es que hay) con una pistola engrasadora.

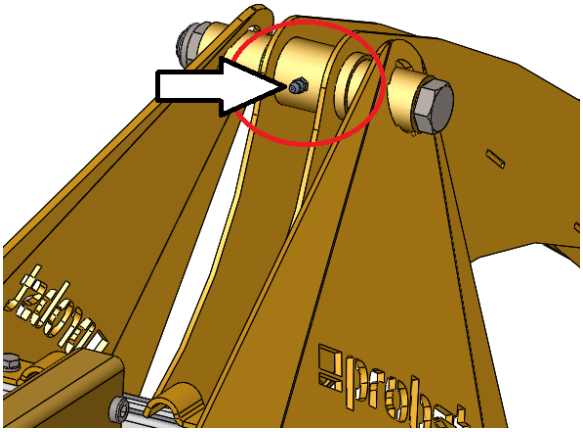

Como mínimo 1 vez al año
(en caso de condicionesde utilización duras acortar el intervalo de comprobación)

- Control de todas las piezas de suspensión, así como de los pernos y las bridas. Comprobación de grietas, desgaste corrosión y funcionamiento seguro por parte de un experto.

1)

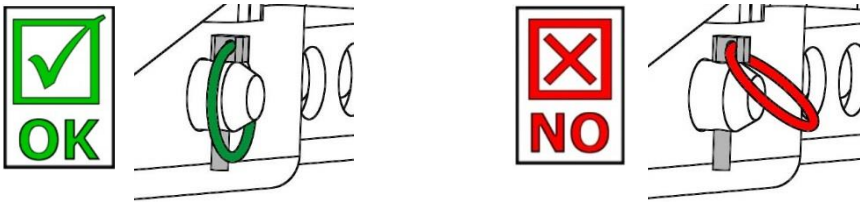

6.2 Reparaciones

- Las reparaciones del aparato únicamente debe realizarlas el personal que posea los conocimientos y capacidades necesarios para ello.
- Antes de volver a ponerlo en marcha, un experto debe realizar una comprobación extraordinaria.

6.3 Obligación de comprobación

- El empresario debe procurar que el aparato sea sometido a una inspección por parte de un experto al menos una vez al año, y que las deficiencias constatadas sean subsanadas inmediatamente (➔ BGR 500).
- ¡Deben observarse las disposiciones correspondientes de la declaración de conformidad!
- Estos distintivos de comprobación podemos proporcionárselos nosotros. (nº de pedido: 2904.0056+pegatina TÜV con año)
- Una vez realizada la inspección del aparato y subsanadas las deficiencias, recomendamos colocar el distintivo de inspección "SICHERHEITSPRÜFUNG" (INSPECCIÓN DE SEGURIDAD) en un lugar bien visible.

¡Es imprescindible documentar la inspección por parte de un experto!

Aparato	Año	Fecha	Experto	Empresa

6.4 Observación sobre la placa tipo

El tipo de aparato, número de aparato y el año de fabricación son indicaciones importantes para la identificación del aparato. Siempre deben ser indicadas en el momento de realizar pedidos de repuestos, reclamaciones de garantía o demás consultas sobre el aparato.

La capacidad portante máxima indica para que carga máxima esta preparado el aparato. No se puede sobrepasar la carga portante máxima.

El peso propio indicado en la placa tipo debe ser considerado en el uso con aparatos portantes (p.e. grúas, carretilla elevadora, retro etc.)

Ejemplo:

6.5 Observación para el alquiler de aparatos PROBST

Cada vez que se alquilen aparatos PROBST **se debe** suministrar siempre el manual de operación correspondiente original (en caso de ser en un idioma diferente al del país de uso, se debe suministrar la traducción correspondiente del manual de operación original)!

Einstellanleitung/Adjustment instruction
UNIMOBIL UM 42720235
Einstellung von Bowdenzug /adjustment of bowden cable

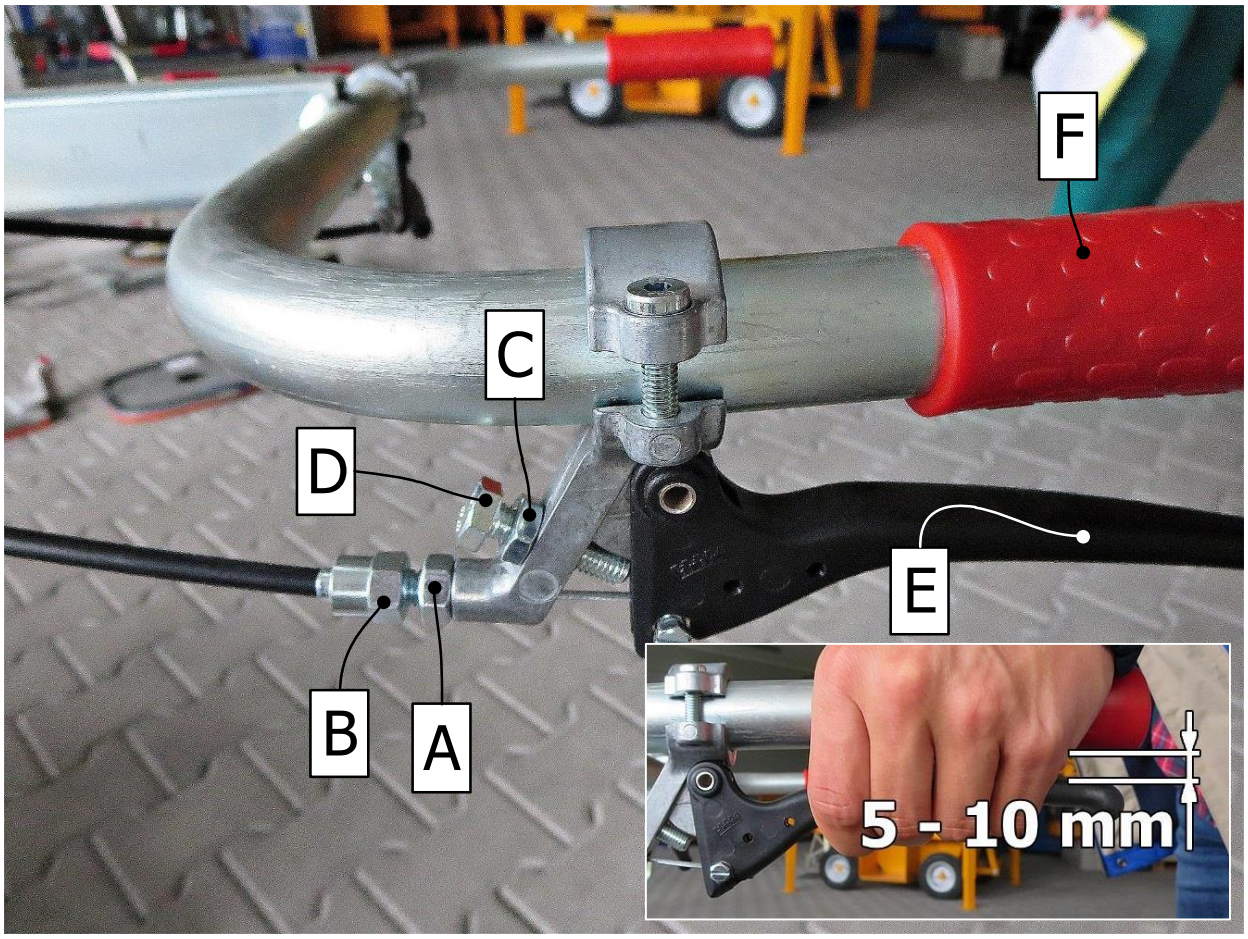

Sollzustand: Ausleger bewegt sich erst, wenn der Betätigungshebel fast am Griff **F** anliegt.

1. Kontermutter **A** lösen
2. Bowdenzugmutter **B** durch drehen so einstellen, dass der Ausleger sich bewegt, wenn Betätigungshebel **E** fast am Griff **F** anliegt (5 – 10 mm Luft).
3. Kontermutter **A** festdrehen
4. Kontermutter **C** lösen
5. Anschlagschraube **D** so drehen, dass der Betätigungshebel **E** nicht mehr locker ist
6. Kontermutter **C** festdrehen

Target state: The jib is moving only after the operating lever is almost in contact with the handle **F**.

1. Release the lock nut **A**
2. Adjust the nut on the bowden cable **B** by rotating it, so that the jib is moving only after the operating lever **E** is almost in contact with the handle **F** (5 – 10 mm gap)
3. Tighten the lock nut **A**
4. Release the lock nut **C**
5. Rotate the end stop screw **D**, so that the operating lever **E** is not loose anymore.
6. Tighten the lock nut **C**

Probst GmbH
Gottlieb-Daimler-Straße 6
71729 Erdmannhausen, Germany

Telefon +49 7144 3309-0
Fax +49 7144 3309-50

www.probst-handling.com
info@probst-handling.com

Uni Mobil UM-VPH 42740014

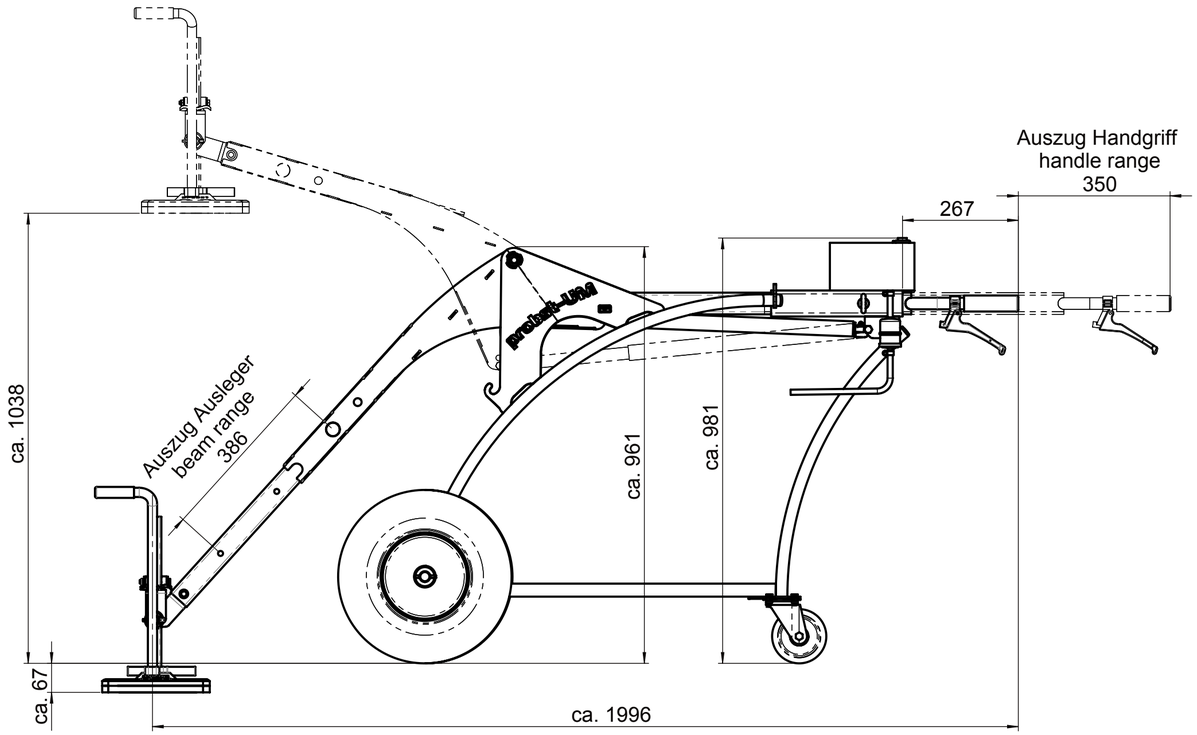

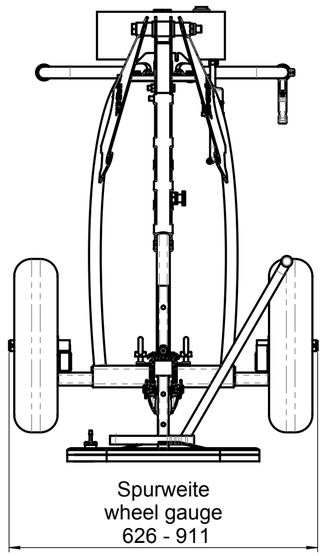

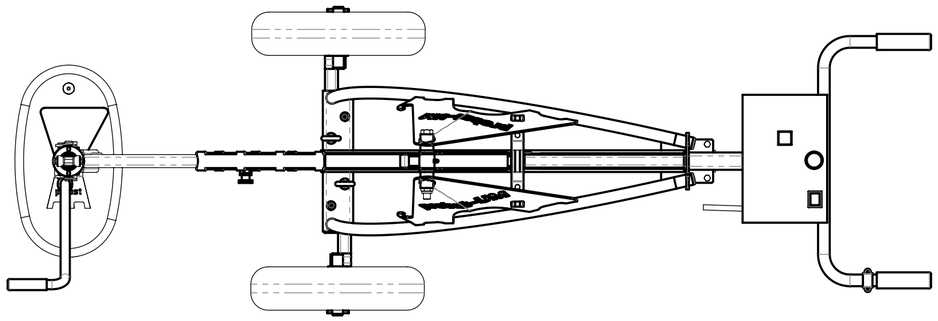

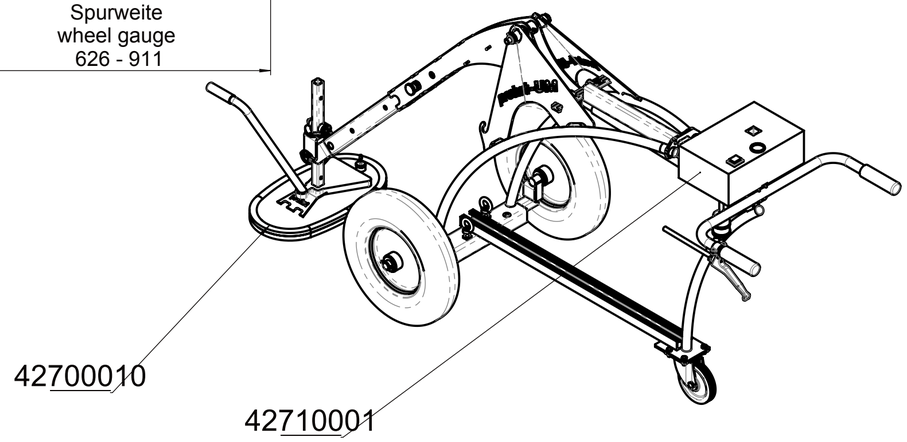

Tragfähigkeit: 150 [kg]

Carrying Capacity: 150 [kg] / (330 [lbs.])

Laying dolly UNI MOBIL UM-VPH

Allgemeintoleranzen nach DIN ISO 2768c	Oberflächen nach DIN ISO 1302		allgemeiner Biegehalbmesser = Blechstärke
probst the better solution	Bei Änderungen Rücksprache mit TB !		
	Oberflächen-behandlung	Format A2	Maßstab: 1:10 1:7 / Gewicht: 40,7 kg
			Schutzvermerk nach DIN 34 beachten! Nachdruck nur mit unserer Genehmigung!
	Erst. 18.11.2011 Ralf.Northe		Benennung: Verlegewagen Uni Mobil UM Grundmodul ohne Unterdruckerzeuger, ohne Saugplatte
	Gepr.		
	WA:		Artikelnummer/Zeichnungsnummer: 42720235
	Kunde:		Blatt 5 von 7
Zust. Änderungstext Datum Von	Urspr.		Ers. f. / Ers. d.

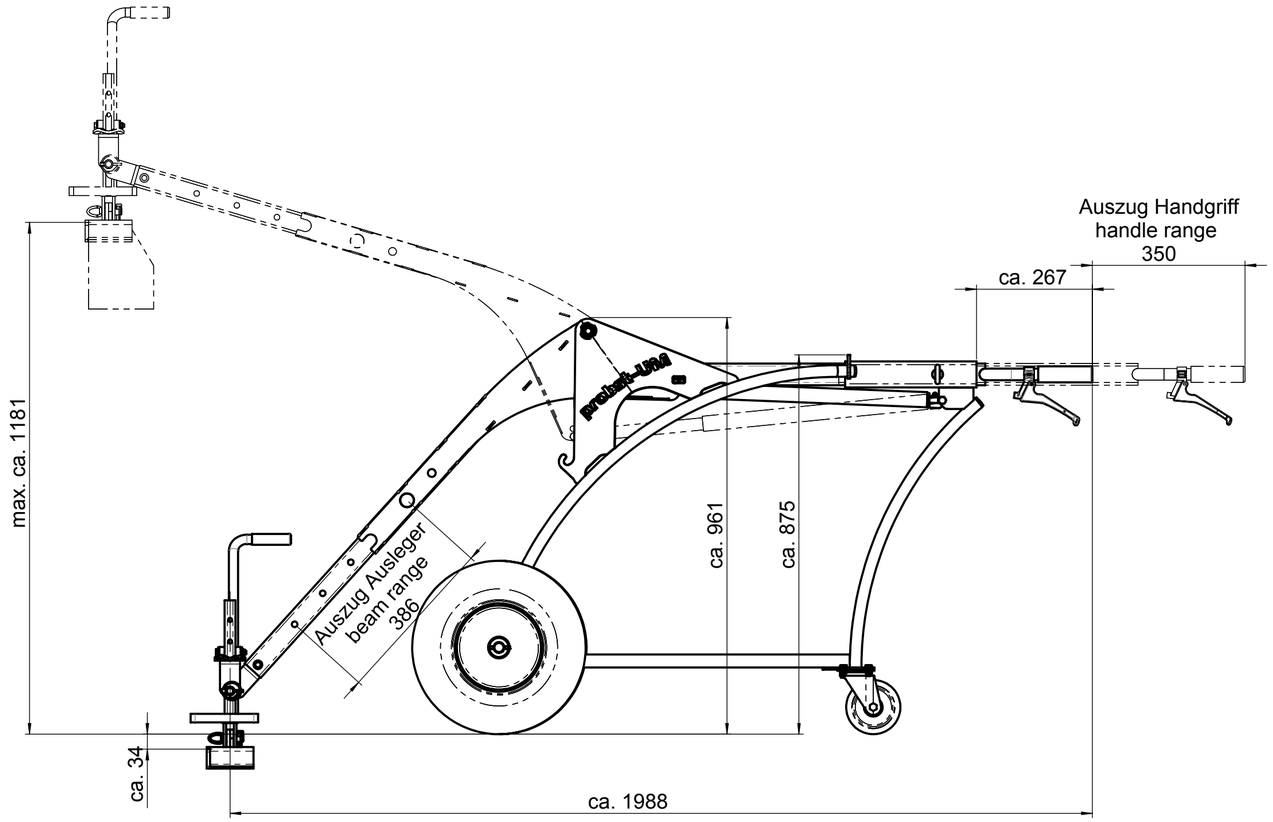

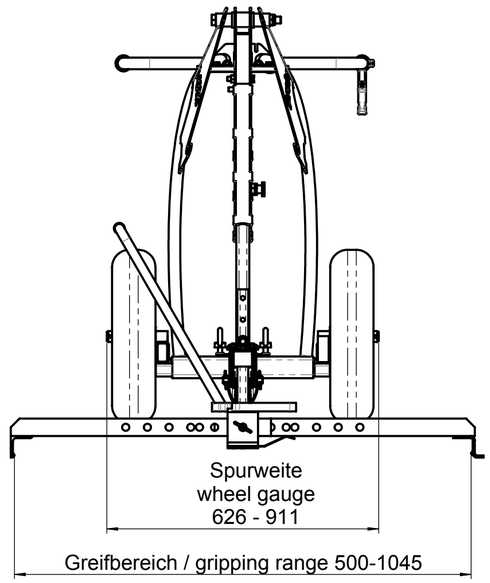

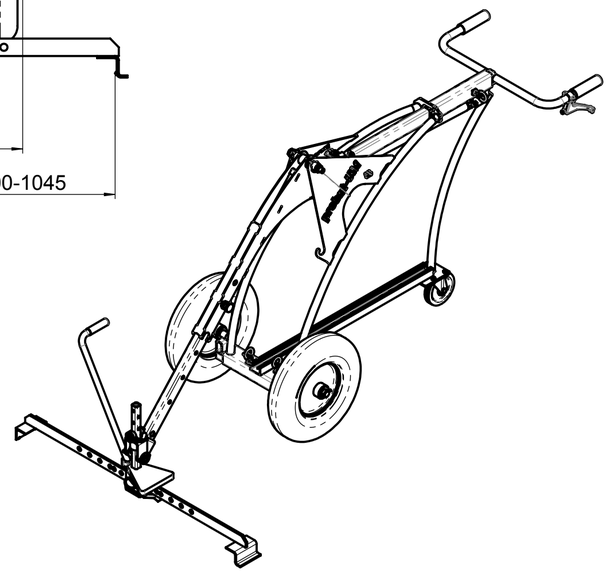

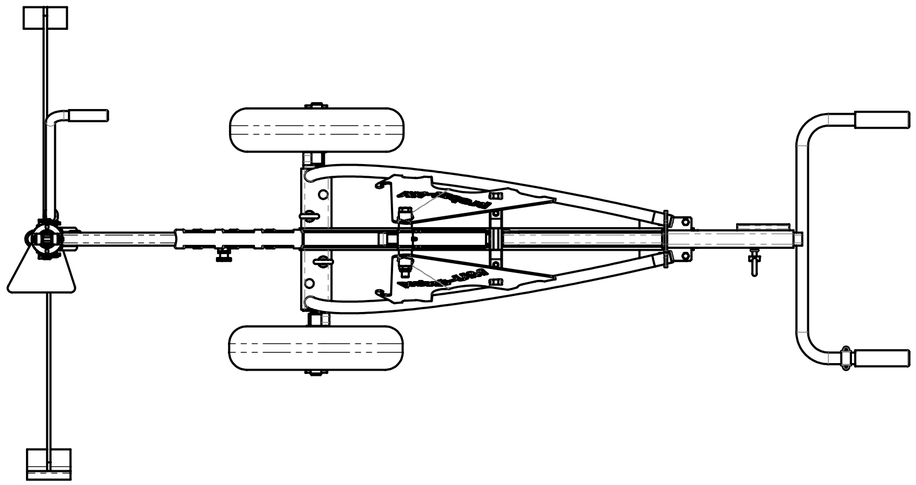

Tragfähigkeit: 100 [kg]

Carrying Capacity: 100 [kg] / (220 [lbs.])

UNIMOBIL UM-VZ1 Laying dolly - complete version

probst
the better solution

Bei Änderungen Rücksprache TB !

Gewicht: 46 kg

Schutzvermerk nach DIN 34 beachten!
Nachdruck nur mit unserer Genehmigung!

		Datum	Name
	Erst.	27.5.2013	Ralf.Northe
	Gepr.	27.5.2013	Ralf.Northe

Benennung
UNIMOBIL UM-VZ 1
Verlegewagen - Komplettgerät

WA:

Kunde:

Artikelnummer/Zeichnungsnummer
D52740015

Blatt 1 von 1

Zust. | Urspr. | Ers. f. | Ers. d.

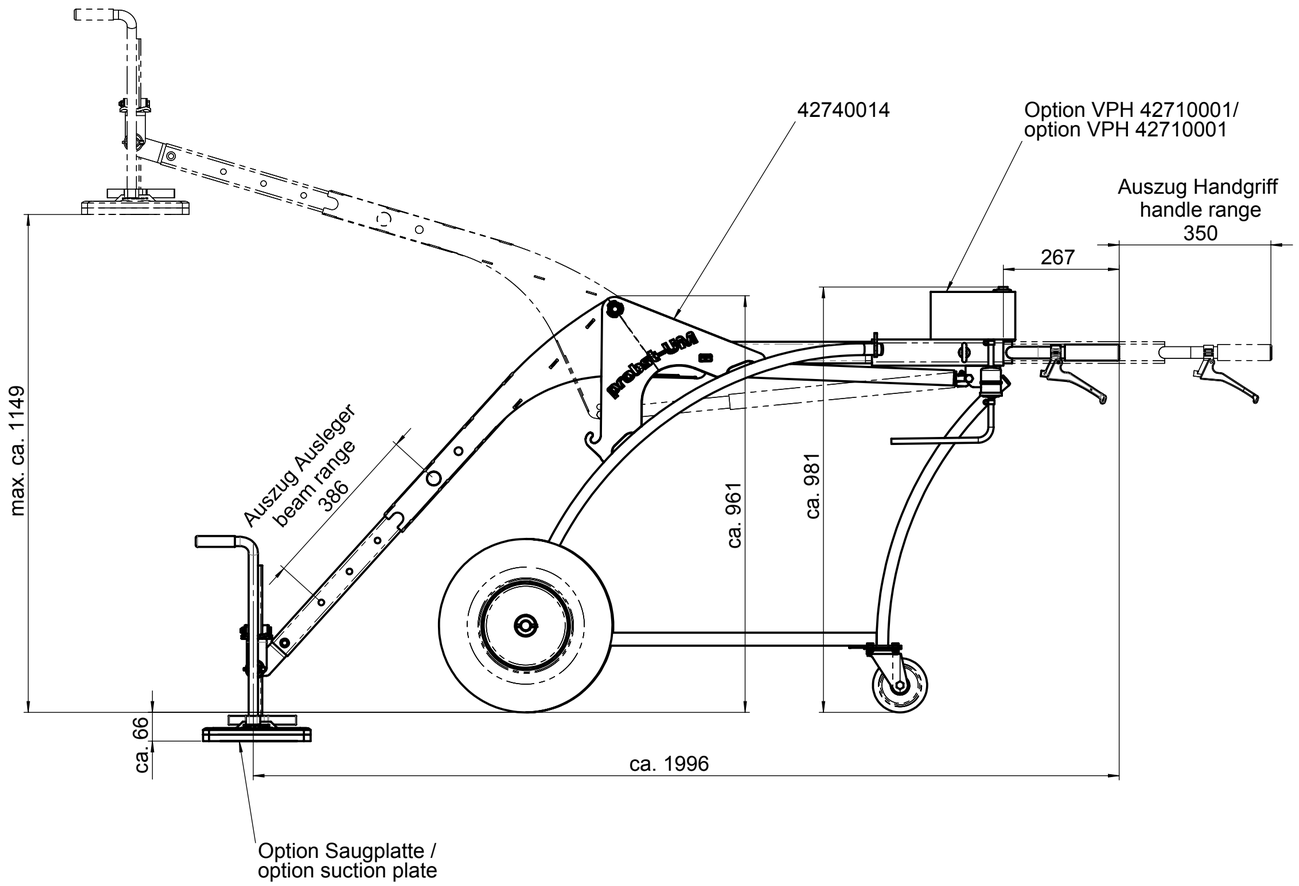

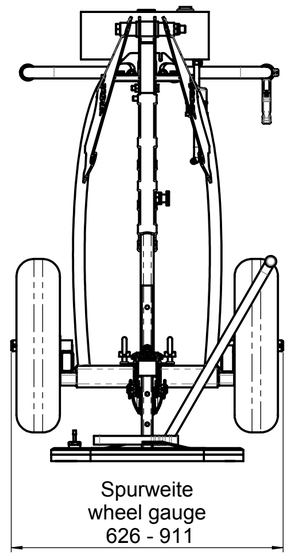

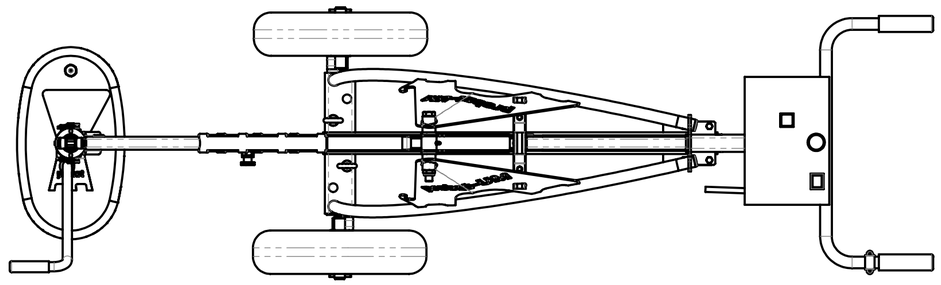

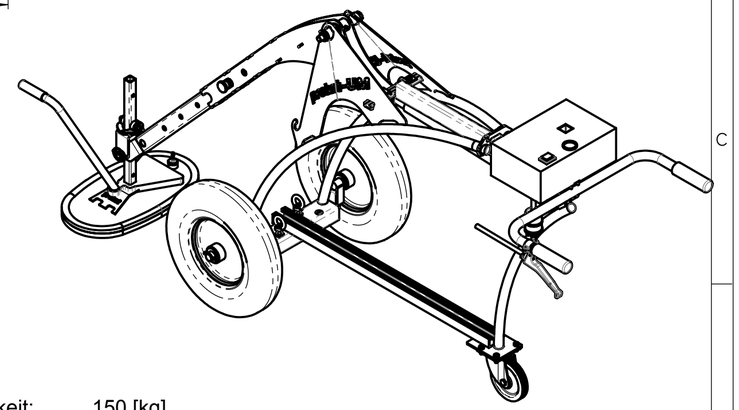

Tragfähigkeit: 150 [kg]

Carrying Capacity: 150 [kg] / (330 [lbs.])

UNIMOBIL UM-VPH Laying dolly - basic version

Allgemeintoleranzen nach DIN ISO 2768c	Oberflächen nach DIN ISO 1302	allgemeiner Biegehalbmesser = Blechstärke

probst the better solution

Bei Änderungen Rücksprache mit TB !

Oberflächen-behandlung	Format	Maßstab: 1:10 1:12	Gewicht: 49 kg
	A2	Schutzvermerk nach DIN 34 beachten! Nachdruck nur mit unserer Genehmigung!	

	Datum	Name
Erst.	27.5.2013	Ralf.Northe
Gepr.	27.5.2013	Ralf.Northe

Benennung
UNIMOBIL UM-VPH
Verlegewagen - Basisgerät

WA:

Kunde:

Artikelnummer/Zeichnungsnummer
D42740014

Blatt 1 von 1

Zust.	Änderungstext	Datum	Von	Urspr.	Ers. f.	Ers. d.

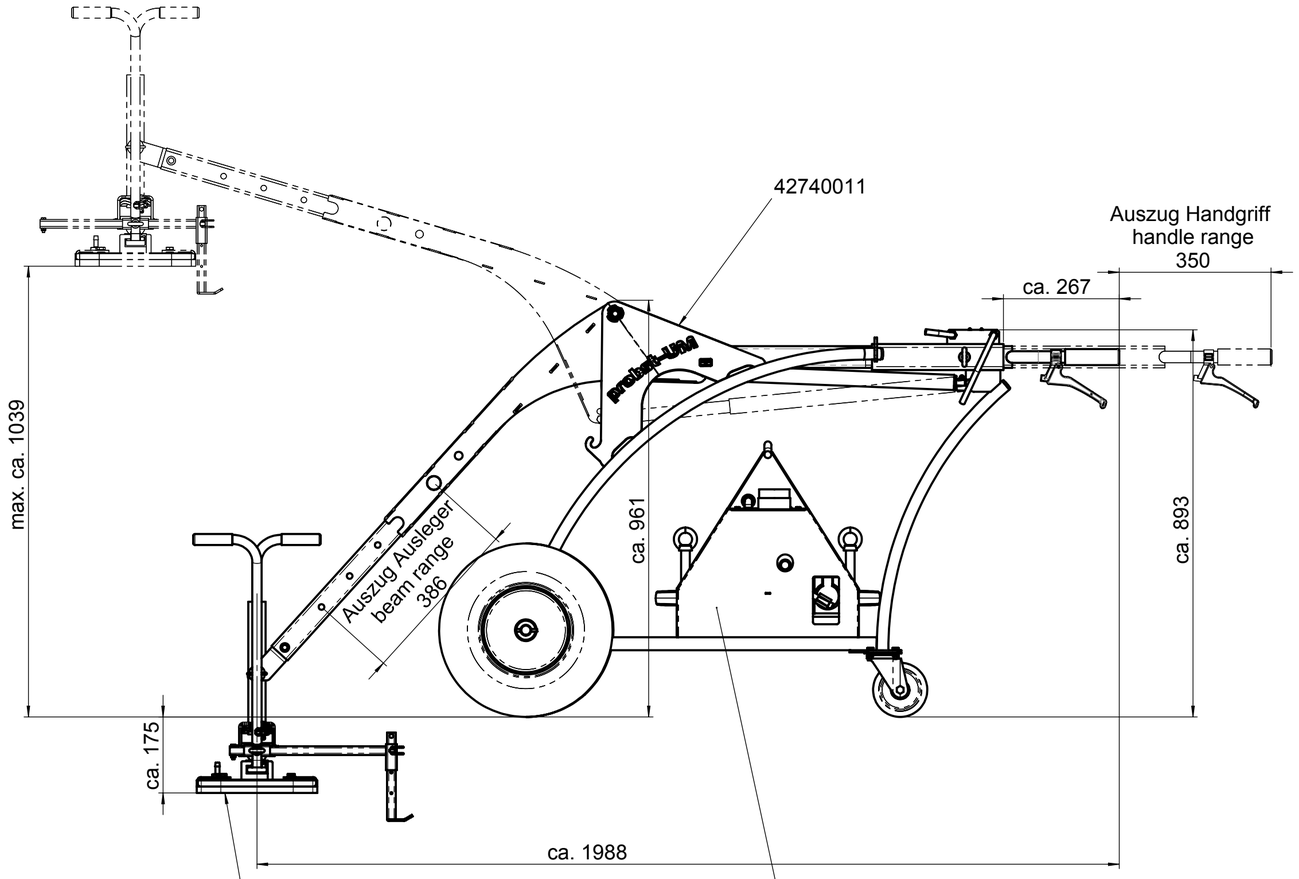

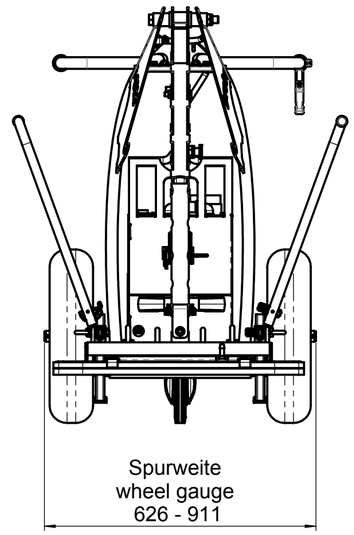

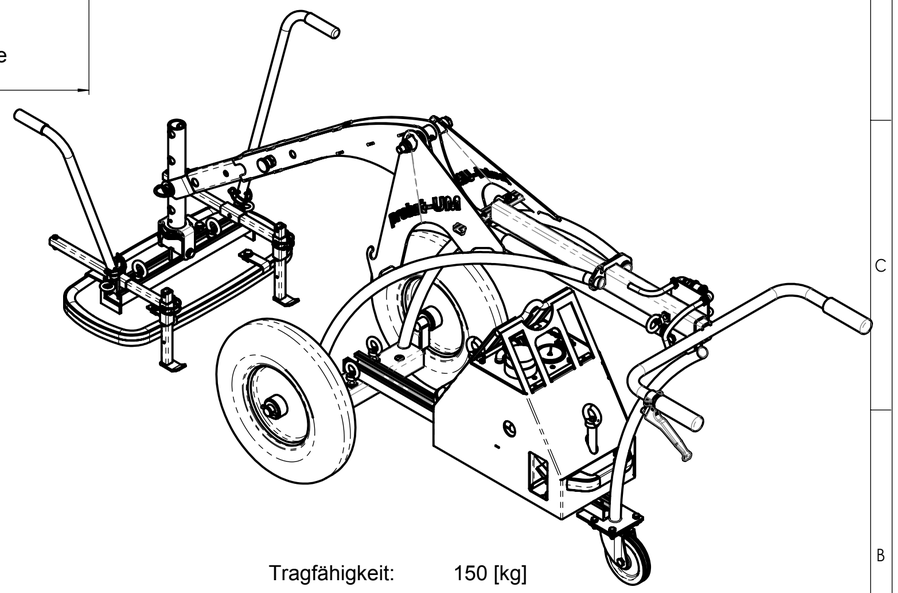

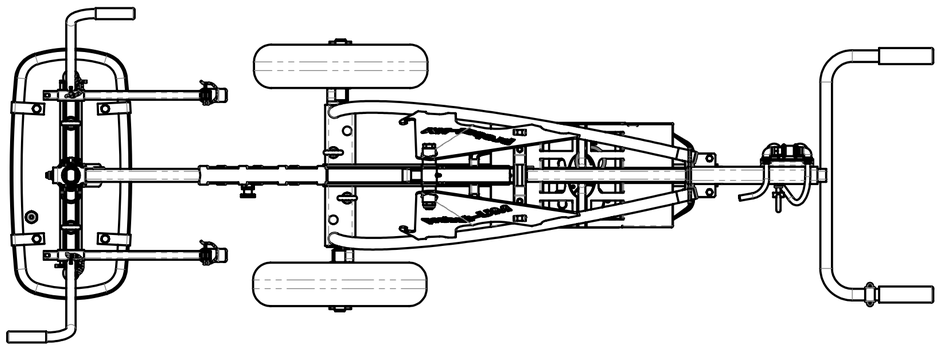

Tragfähigkeit: 150 [kg]

Carrying Capacity: 150 [kg] / (330 [lbs.])

UNIMOBIL UM-SM Laying dolly - basic version

probst the better solution				Bei Änderungen Rücksprache TB !
				Gewicht: 99 kg
				Schutzvermerk nach DIN 34 beachten! Nachdruck nur mit unserer Genehmigung!
		Datum	Name	Benennung
	Erst.	27.5.2013	Ralf.Northe	Uni Mobil UM-SM
	Gepr.	27.5.2013	Ralf.Northe	Verlegewagen - Basisgerät
	WA:			Artikelnummer/Zeichnungsnummer
	Kunde:			D42740011
				Blatt 1 von 1
Zust.	Urspr.			Ers. f. / Ers. d.

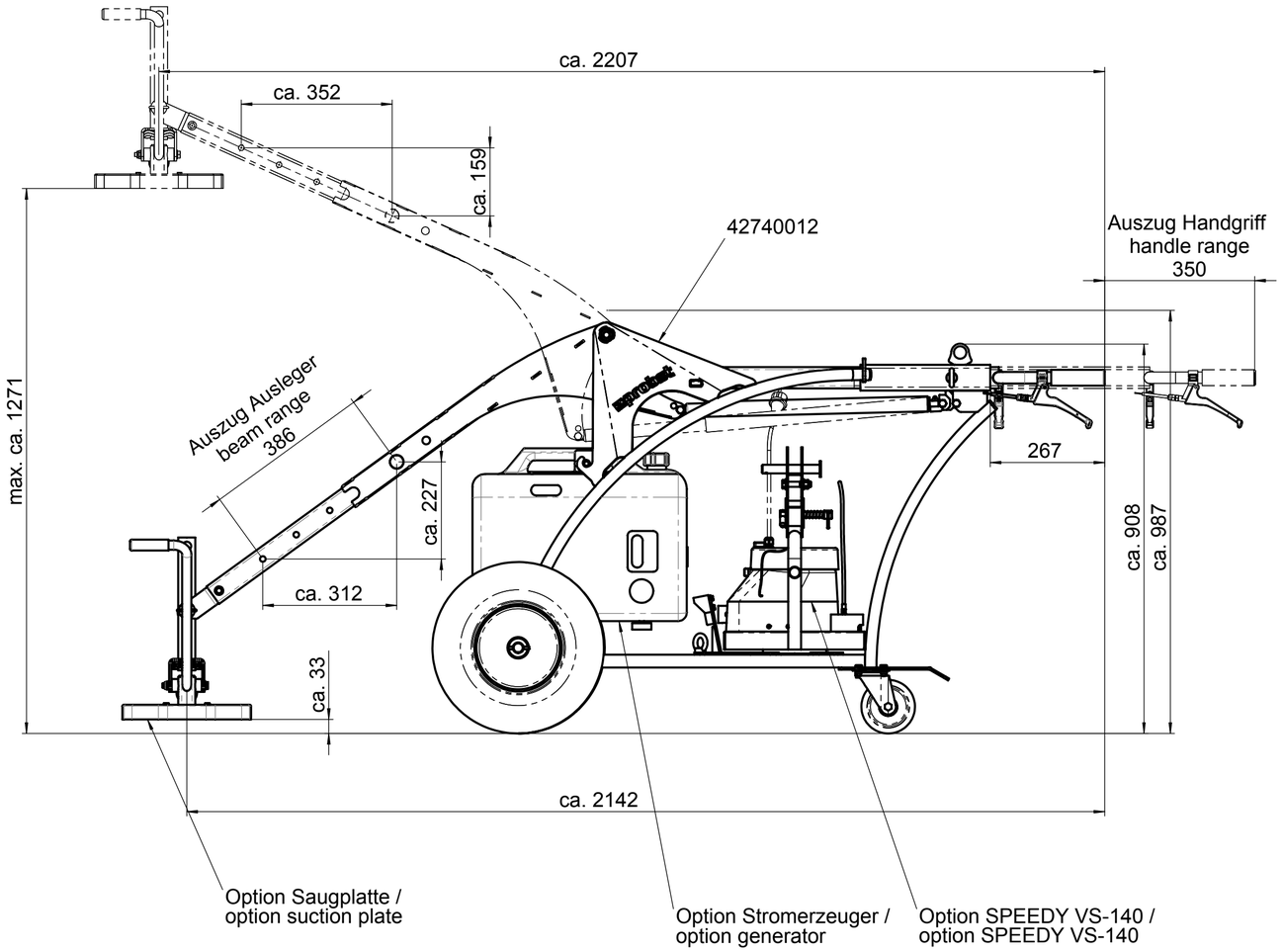

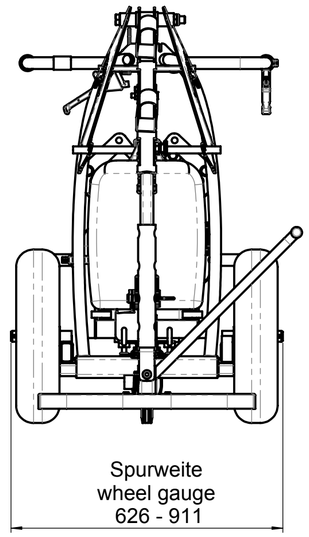

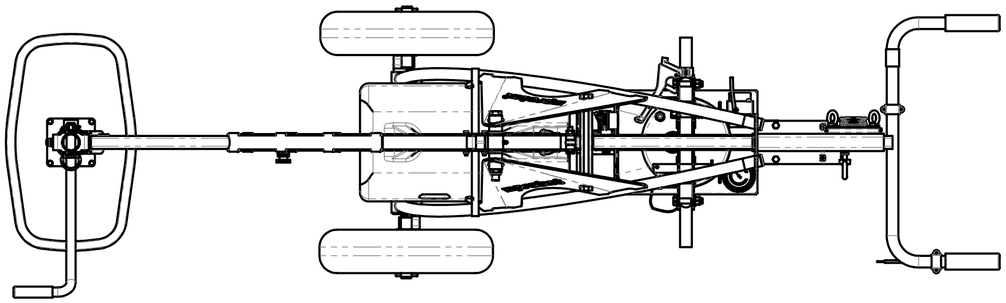

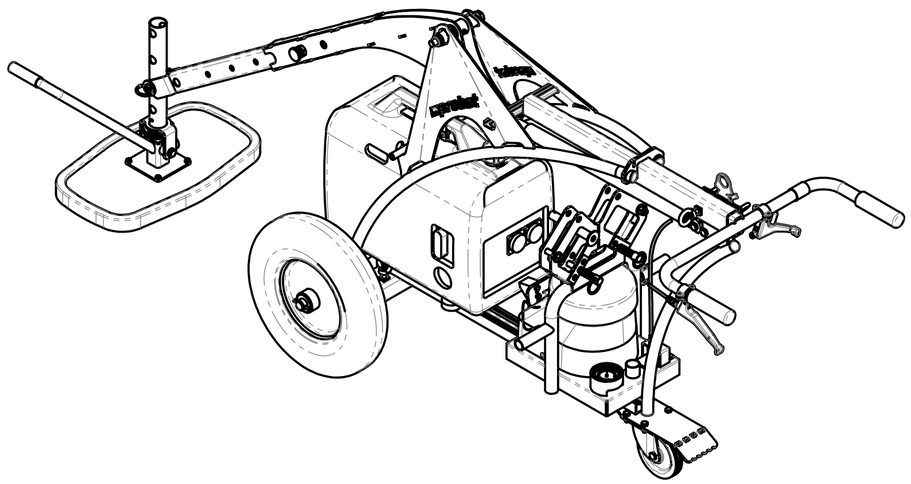

Tragfähigkeit: 150 [kg]

Carrying Capacity: 150 [kg] / (330 [lbs.])

UNIMOBIL UM-VS-S/SE Laying dolly - basic version

Eigengewichte / Dead weihgts:
UN-VS-S: 64 kg / 140 lbs
UN-VS-S/SE-H: 84 kg / 185 lbs
UN-VS-S/SE-K: 82,5 kg / 182 lbs

probst
the better solution

Bei Änderungen Rücksprache TB !

Gewicht:

Schutzvermerk nach DIN 34 beachten!
Nachdruck nur mit unserer Genehmigung!

		Datum	Name
	Erst.	27.5.2013	Ralf.Northe
	Gepr.		

Benennung
UNIMOBIL UM-VS-140 / SE
Verlegewagen - Basisgerät

WA:

Kunde:

Artikelnummer/Zeichnungsnummer
D42740012

Blatt 1 von 1

1 Zust. | Urspr. | Ers. f. | Ers. d.

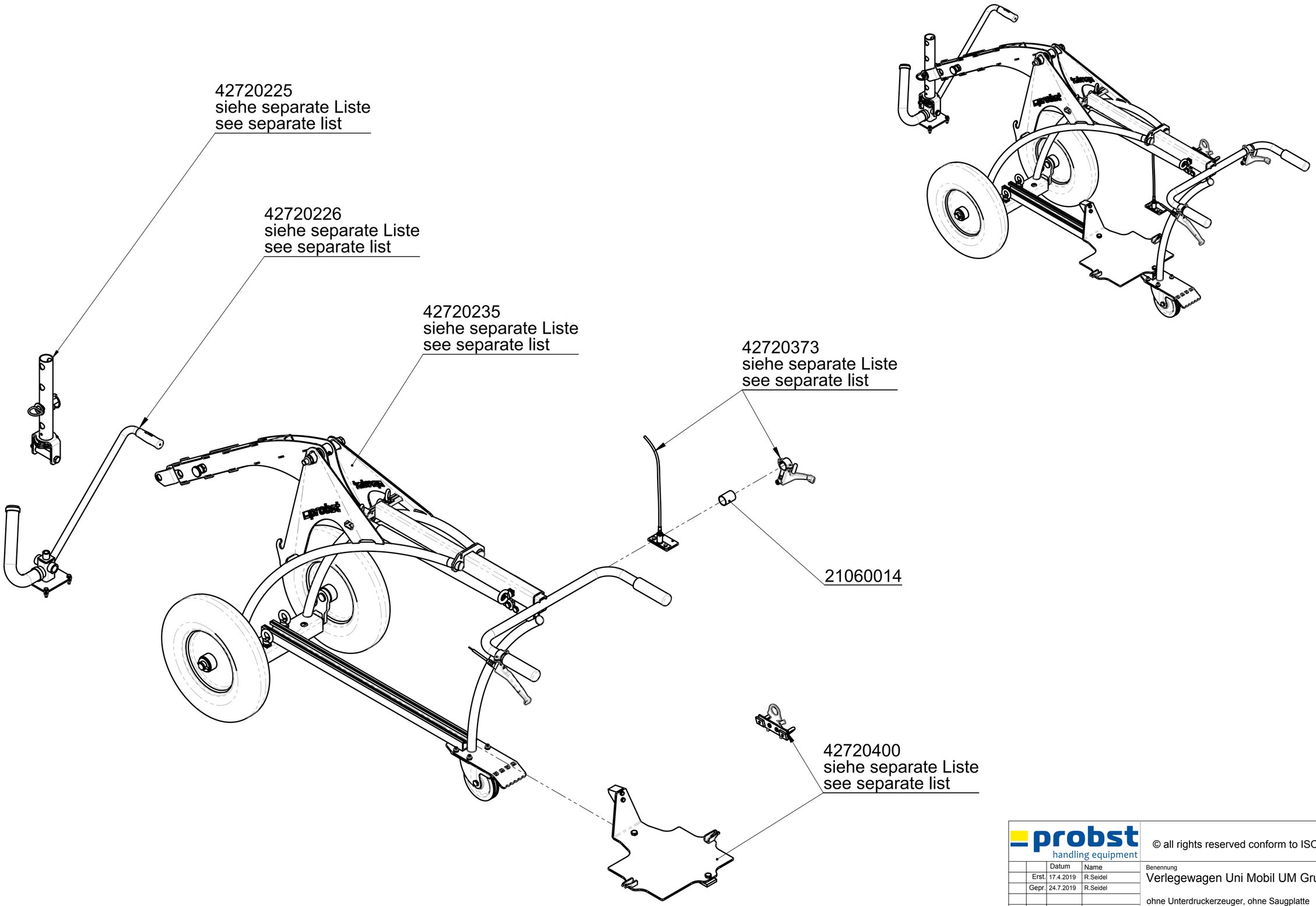

probst handling equipment

© all rights reserved conform to ISO 16016

		Datum	Name
	Erst.	17.4.2019	R.Seidel
	Gepr.	24.7.2019	R.Seidel

Benennung
Verlegewagen Uni Mobil UM Grundmodul

ohne Unterdruckerzeuger, ohne Saugplatte

Artikelnummer/Zeichnungsnummer
E42740017

Blatt 1 von 1

Zust. Urspr. Ers. f. Ers. d.

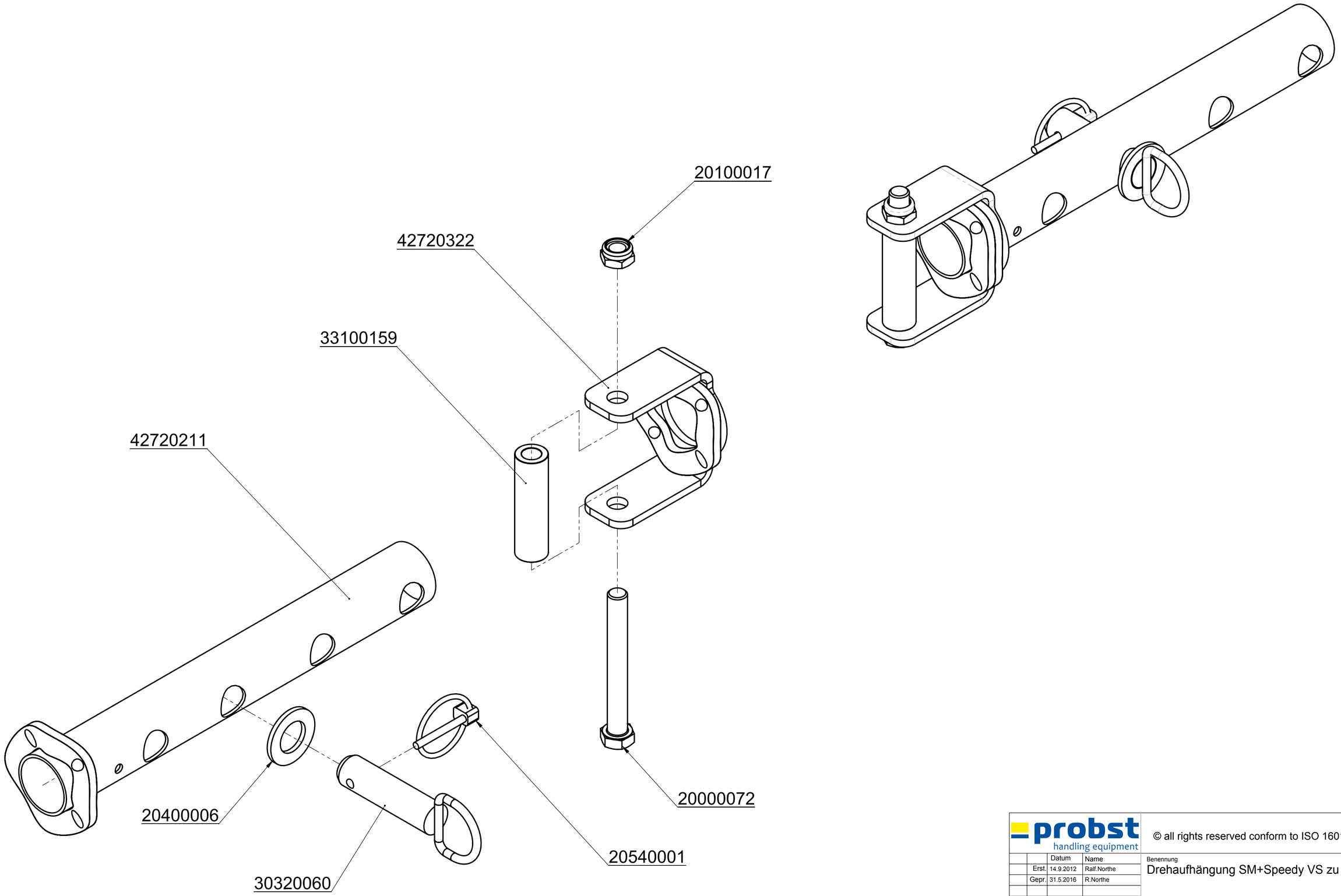

probst handling equipment

© all rights reserved conform to ISO 16016

		Datum	Name
	Erst.	14.9.2012	Ralf.Northe
	Gepr.	31.5.2016	R.Northe
3			
2			
1			
Zust.	Urspr.		

Benennung
Drehaufhängung SM+Speedy VS zu UM

Artikelnummer/Zeichnungsnummer
E42720225

Blatt 1 von 1

Ers. f.

Ers. d.

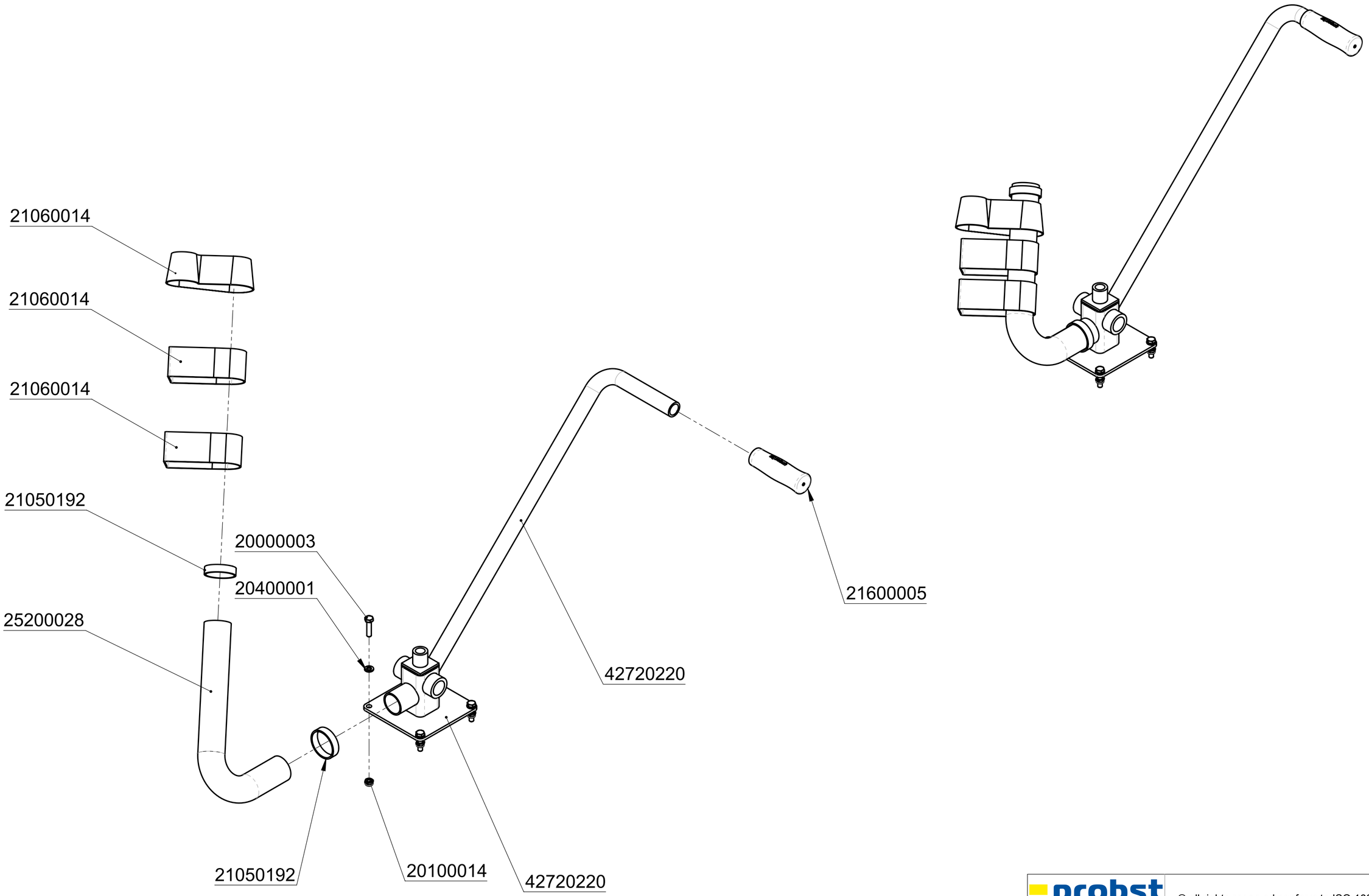

probst handling equipment

© all rights reserved conform to ISO 16016

		Datum	Name
	Erst.	14.9.2012	Ralf.Northe
	Gepr.	24.7.2019	R.Seidel
5			
4			
3			
2			
1			
Zust.	Urspr.		

Benennung
Adapter Saugplatte Speedy VS zu UM

Artikelnummer/Zeichnungsnummer
E42720226

Blatt 1 von 1

Ers. f.

Ers. d.

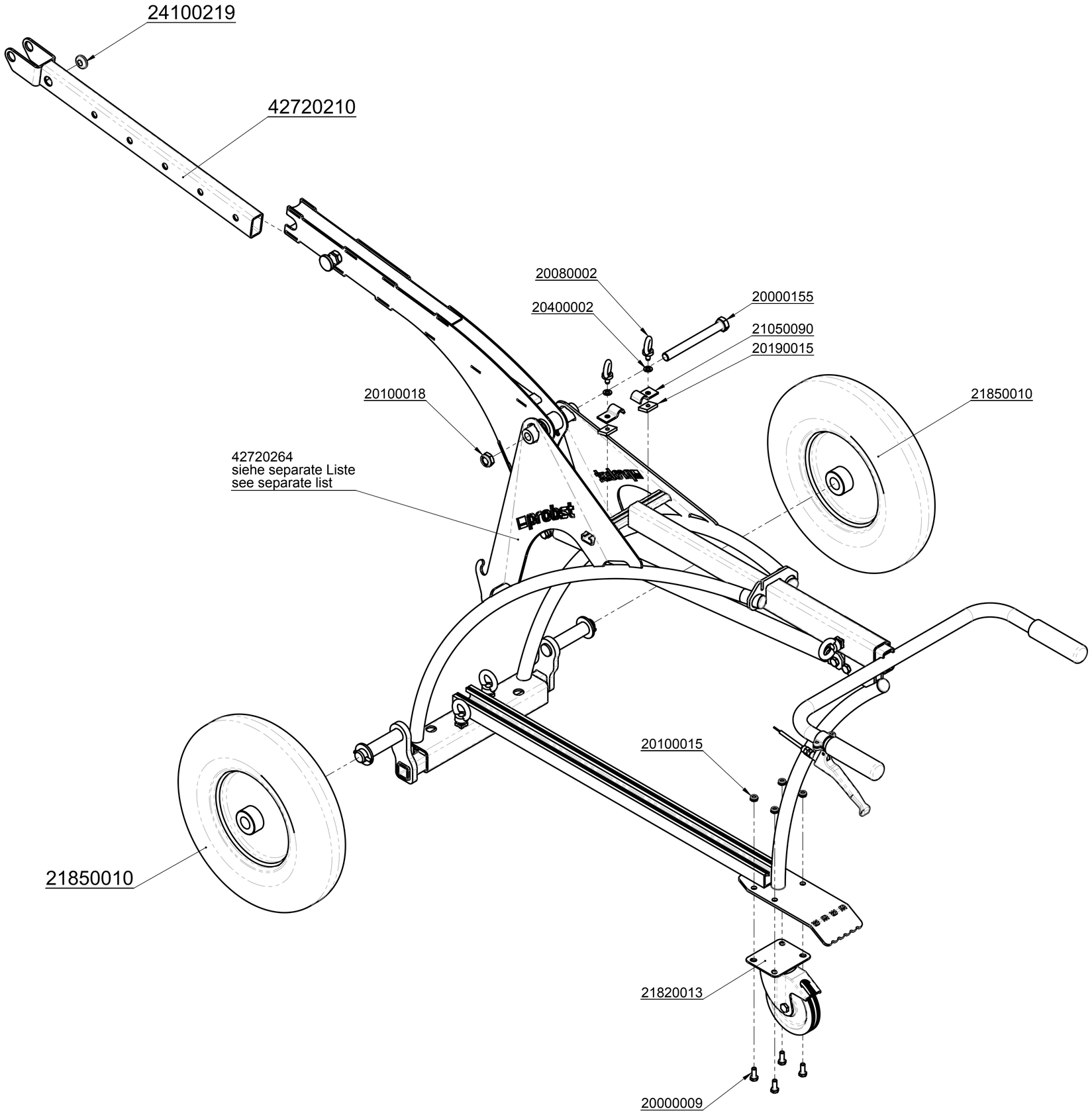

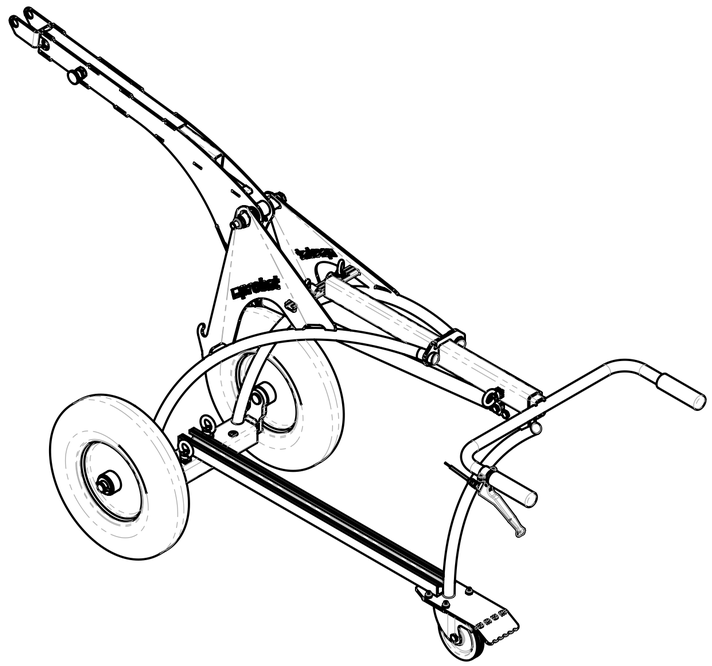

probst handling equipment

© all rights reserved conform to ISO 16016

		Datum	Name
	Erst.	14.2.2017	I.Krasnikov
	Gepr.	27.2.2017	R.Northe
1			

Benennung
Grundmodul UM

Artikelnummer/Zeichnungsnummer
E42720235

Blatt 1 von 1

Zust. | Urspr. | Ers. f. | Ers. d.

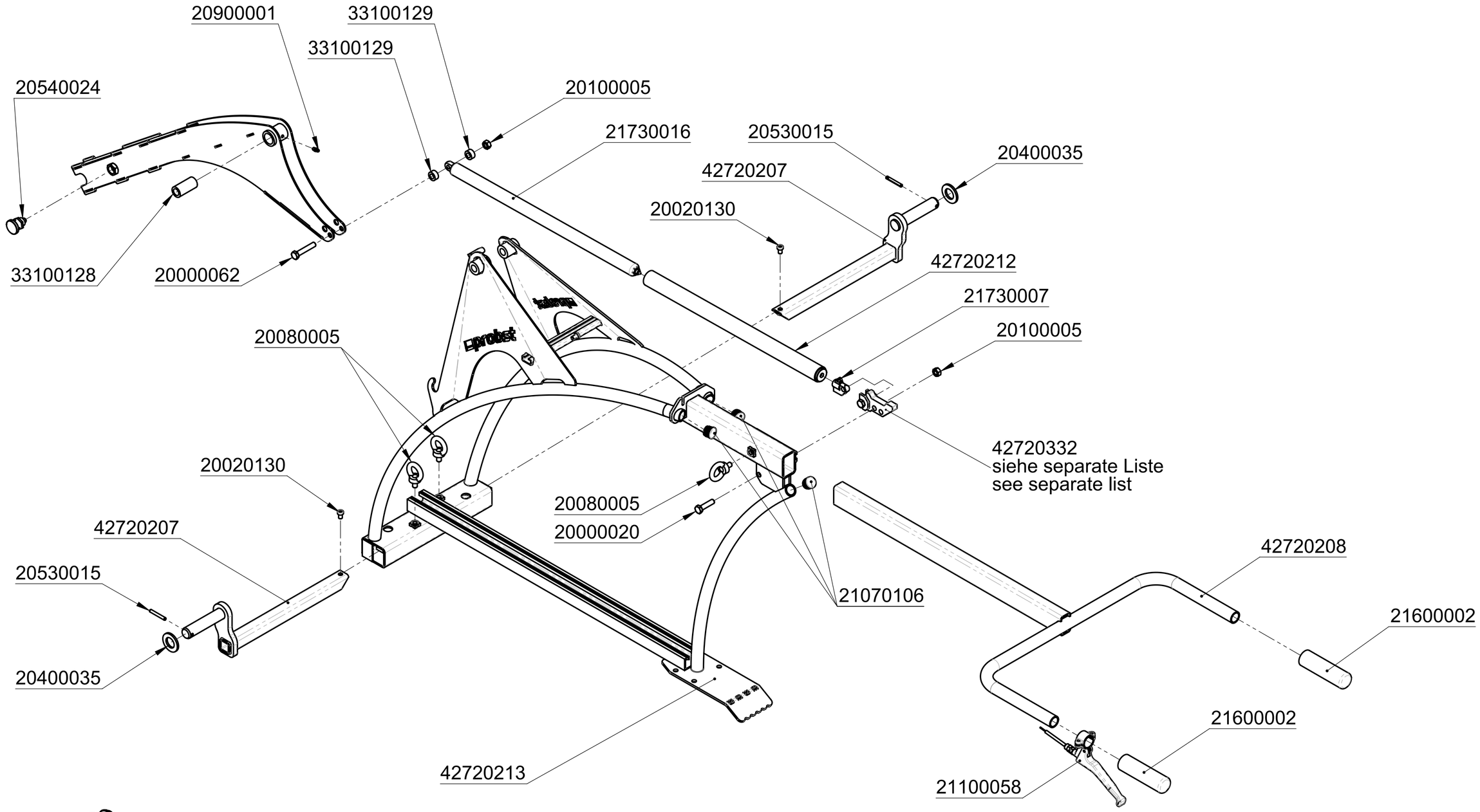

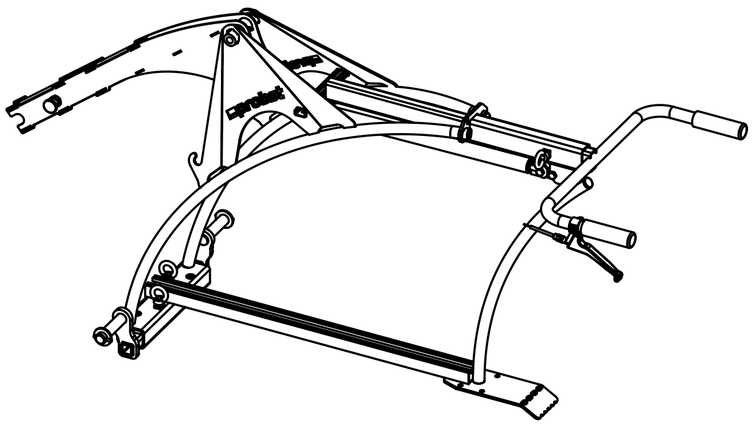

probst handling equipment

© all rights reserved conform to ISO 16016

		Datum	Name
	Erst.	13.9.2012	Ralf.Northe
	Gepr.	14.5.2018	J.Werner
2			
1			
Zust.	Urspr.		

Benennung
Grundgerät Fahrwagen

zu Uni Mobil / Floris Mobil

Artikelnummer/Zeichnungsnummer
E42720264

Blatt 1 von 1

Ers. f. | Ers. d.

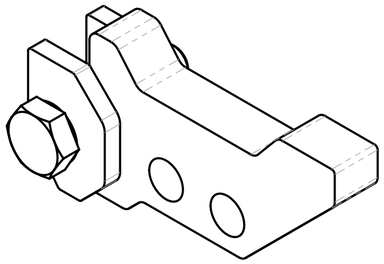

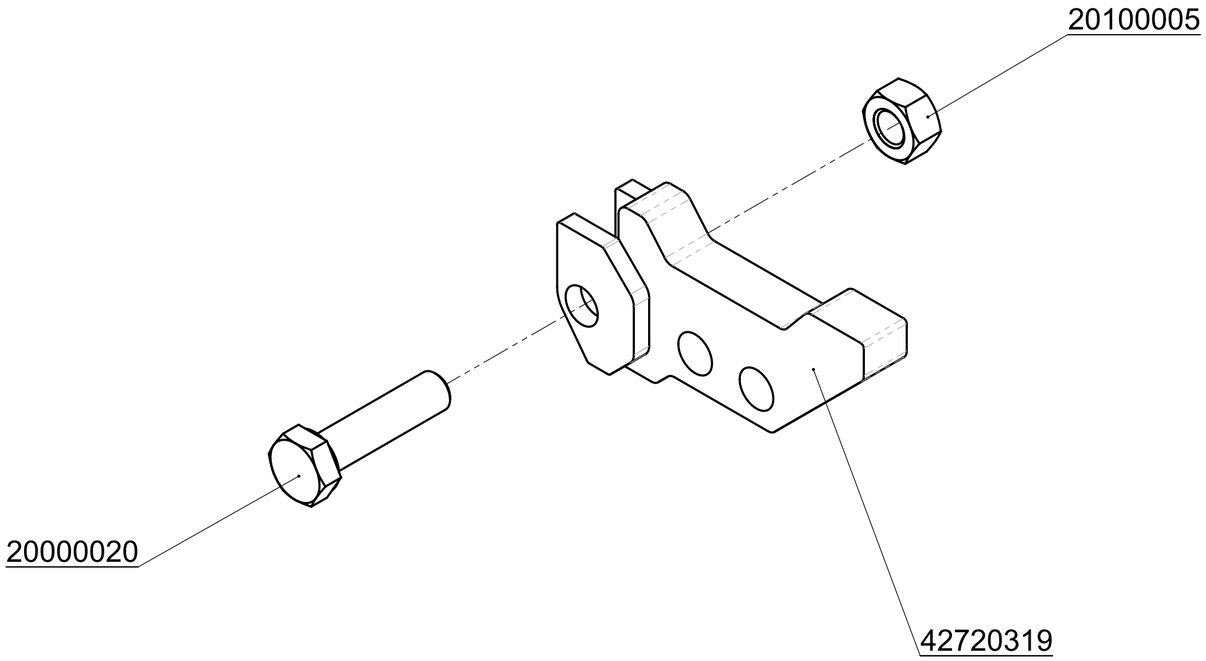

probst
handling equipment

© all rights reserved conform to ISO 16016

		Datum	Name
	Erst.	24.7.2019	R.Seidel
	Gepr.	24.7.2019	R.Seidel

Benennung
Hubadapter zu UM UNI MOBIL
kpl. Baugruppe nachrüstbar

Artikelnummer/Zeichnungsnummer
E42720332

Blatt 1 von 1

Zust. | Urspr. | Ers. f. | Ers. d.

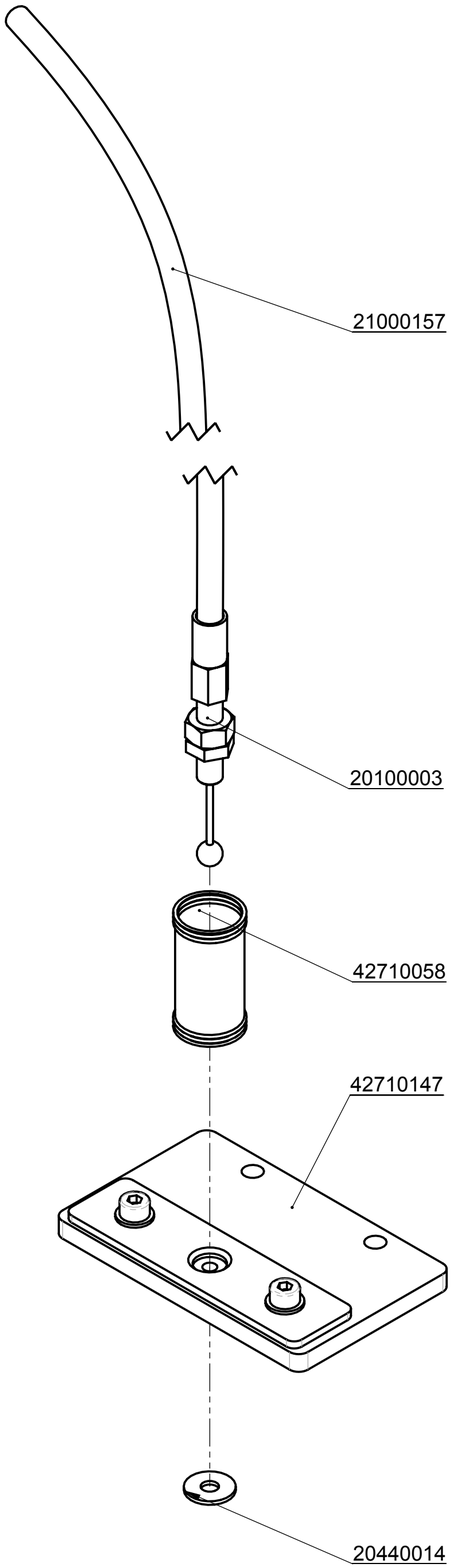

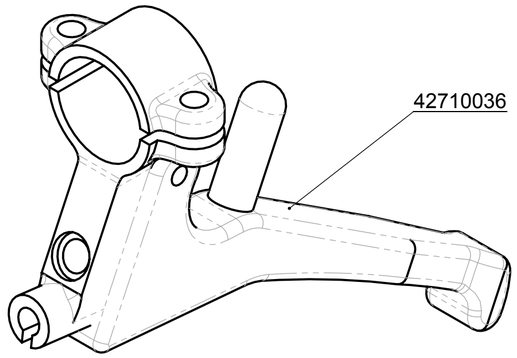

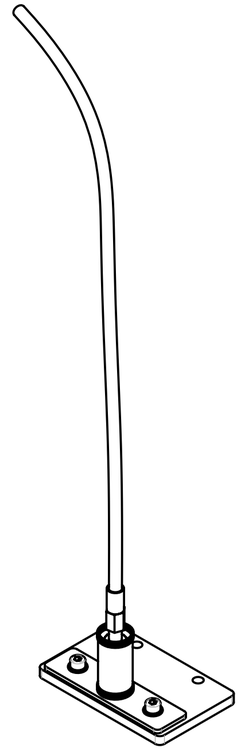

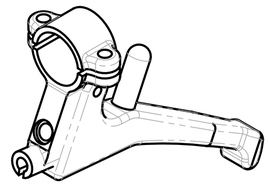

probst handling equipment

© all rights reserved conform to ISO 16016

		Datum	Name
	Erst.	27.2.2017	I.Krasnikov
	Gepr.	27.2.2017	I.Krasnikov

Benennung
Bowdenzug 1,5m kpl. mit Handgriff zur Nachrüstung
an UNIMOBIL-UM-VS-140/200

Artikelnummer/Zeichnungsnummer
E42720373

Blatt 1 von 1

Zust. | Urspr. | Ers. f. | Ers. d.

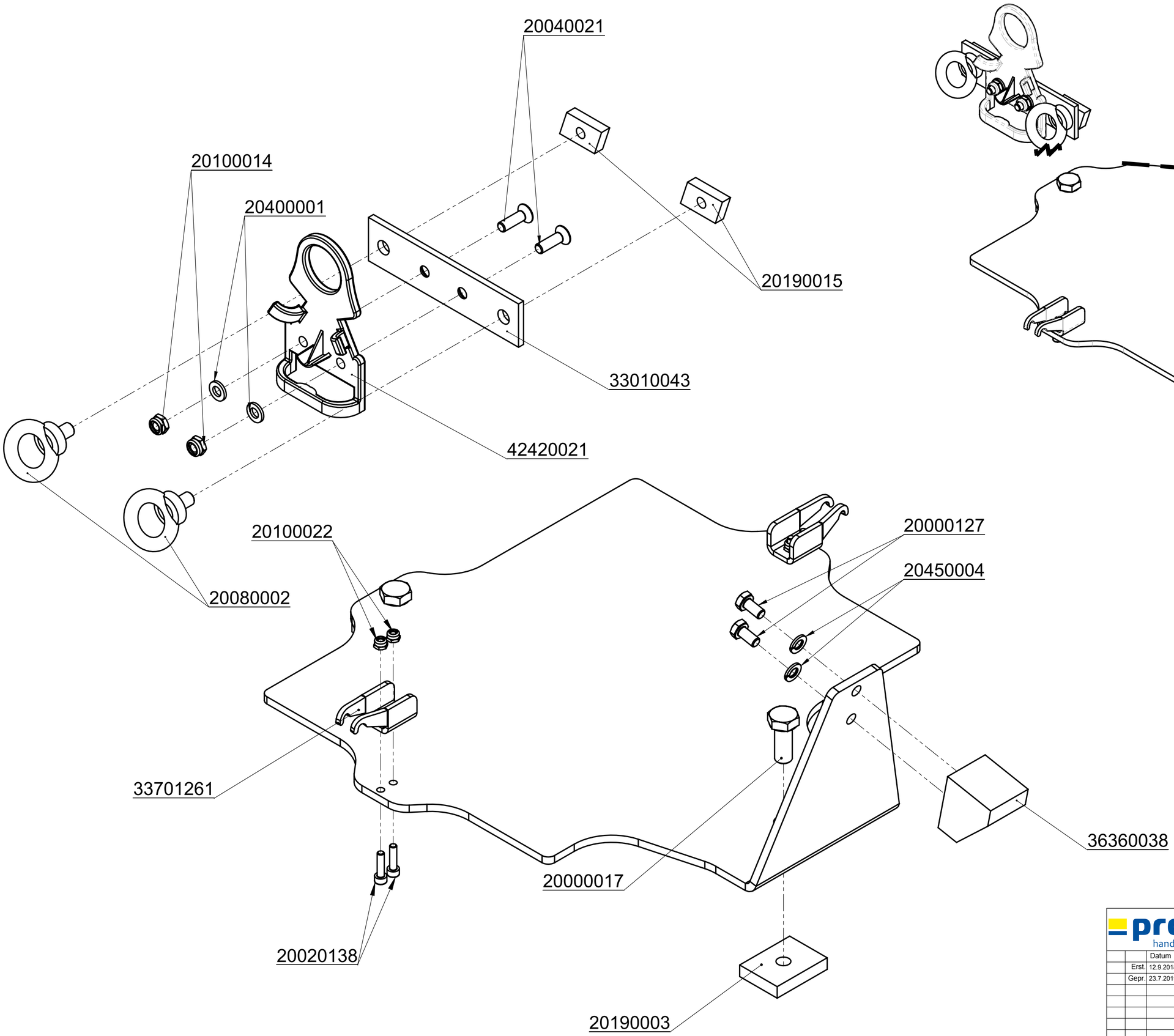

© all rights reserved conform to ISO 16016

		Datum	Name
	Erst.	12.9.2018	R.Northe
	Gepr.	23.7.2019	R.Seidel

Benennung
Halterung Speedy VS zu UM

Artikelnummer/Zeichnungsnummer
E42720400

Blatt 1 von 1

Zust. | Urspr. | Ers. f. | Ers. d.

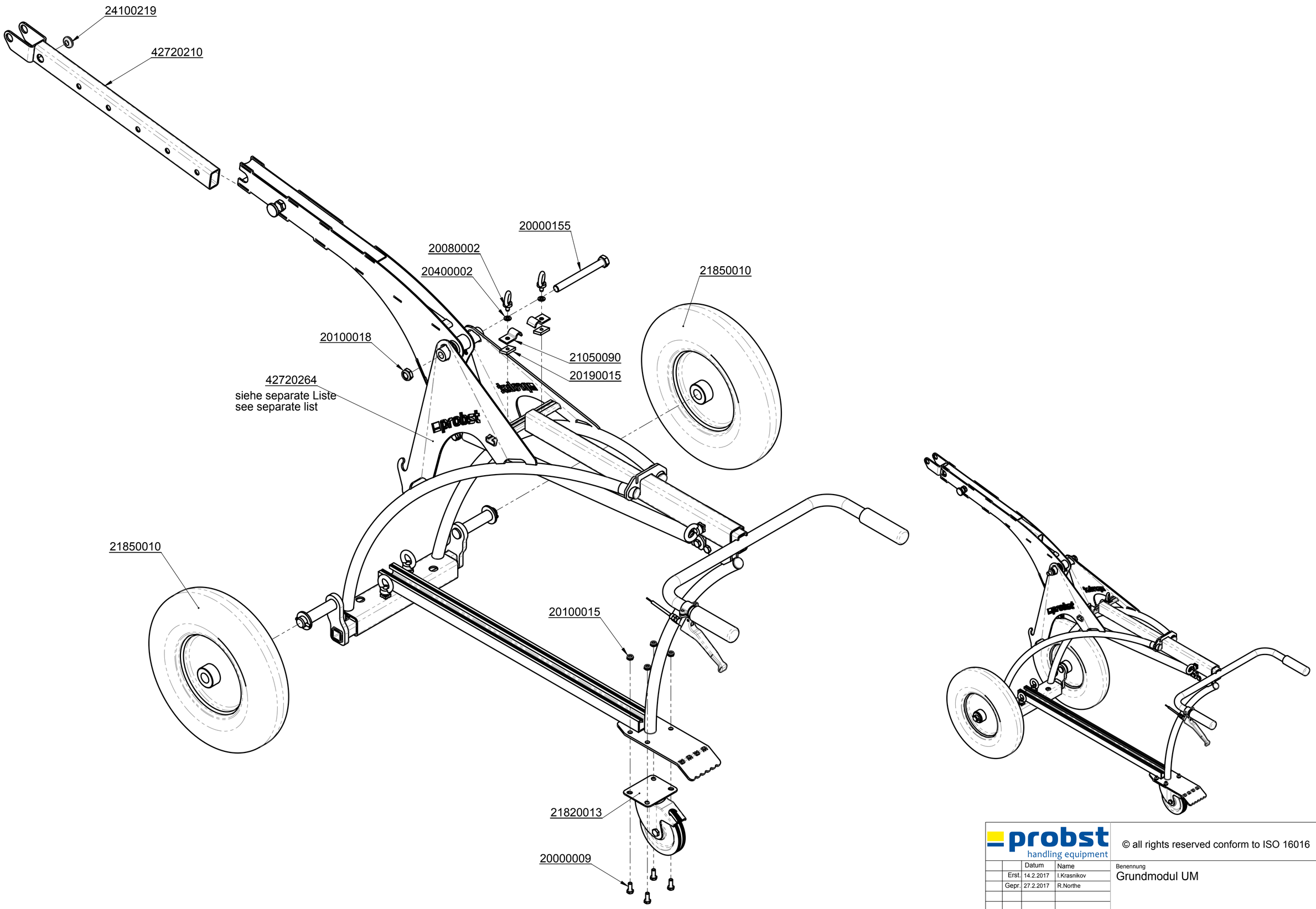

probst handling equipment

© all rights reserved conform to ISO 16016

		Datum	Name
	Erst.	14.2.2017	I.Krasnikov
	Gepr.	27.2.2017	R.Northe
1			

Zust. | Urspr. | Ers. f. | Ers. d.

Benennung
Grundmodul UM

Artikelnummer/Zeichnungsnummer
E42720235

Blatt 1 von 1

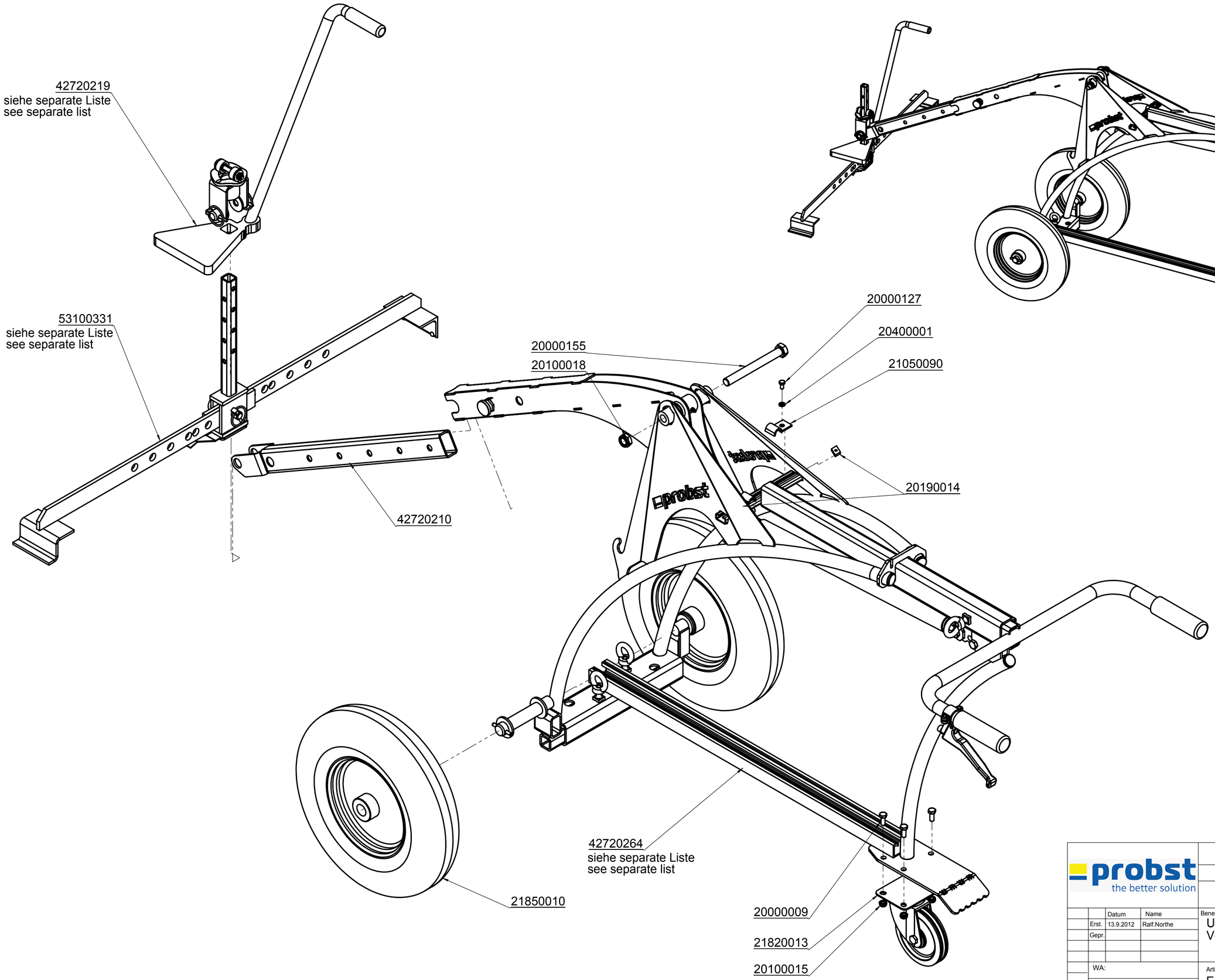

probst
the better solution

Bei Änderungen Rücksprache TB !

Gewicht: 46 kg

Schutzvermerk nach DIN 34 beachten!
Nachdruck nur mit unserer Genehmigung!

		Datum	Name
	Erst.	13.9.2012	Ralf.Northe
	Gepr.		

Benennung
UNIMOBIL UM-VZ1
Verlegewagen - Komplettgerät

WA:

Kunde:

Artikelnummer/Zeichnungsnummer
E52740015

Blatt 1 von 1

1 Zust. | Urspr. | Ers. f. | Ers. d.

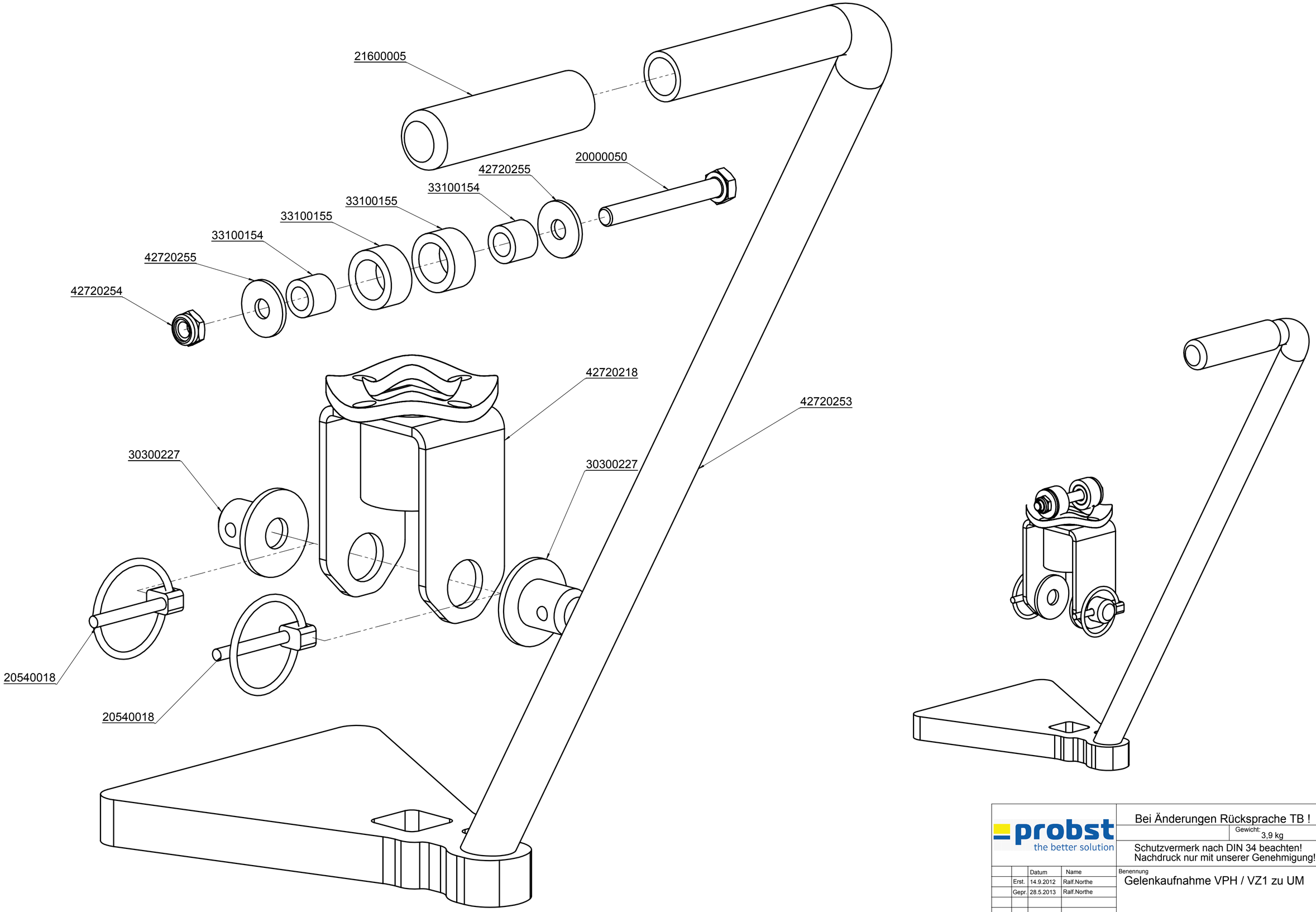

probst
the better solution

Bei Änderungen Rücksprache TB !

Gewicht: 3,9 kg

Schutzvermerk nach DIN 34 beachten!
Nachdruck nur mit unserer Genehmigung!

		Datum	Name
	Erst.	14.9.2012	Ralf.Northe
	Gepr.	28.5.2013	Ralf.Northe

Benennung
Gelenkaufnahme VPH / VZ1 zu UM

WA:

Kunde:

Artikelnummer/Zeichnungsnummer
E42720219

Blatt 1 von 1

2 Zust. Urspr. Ers. f. Ers. d.

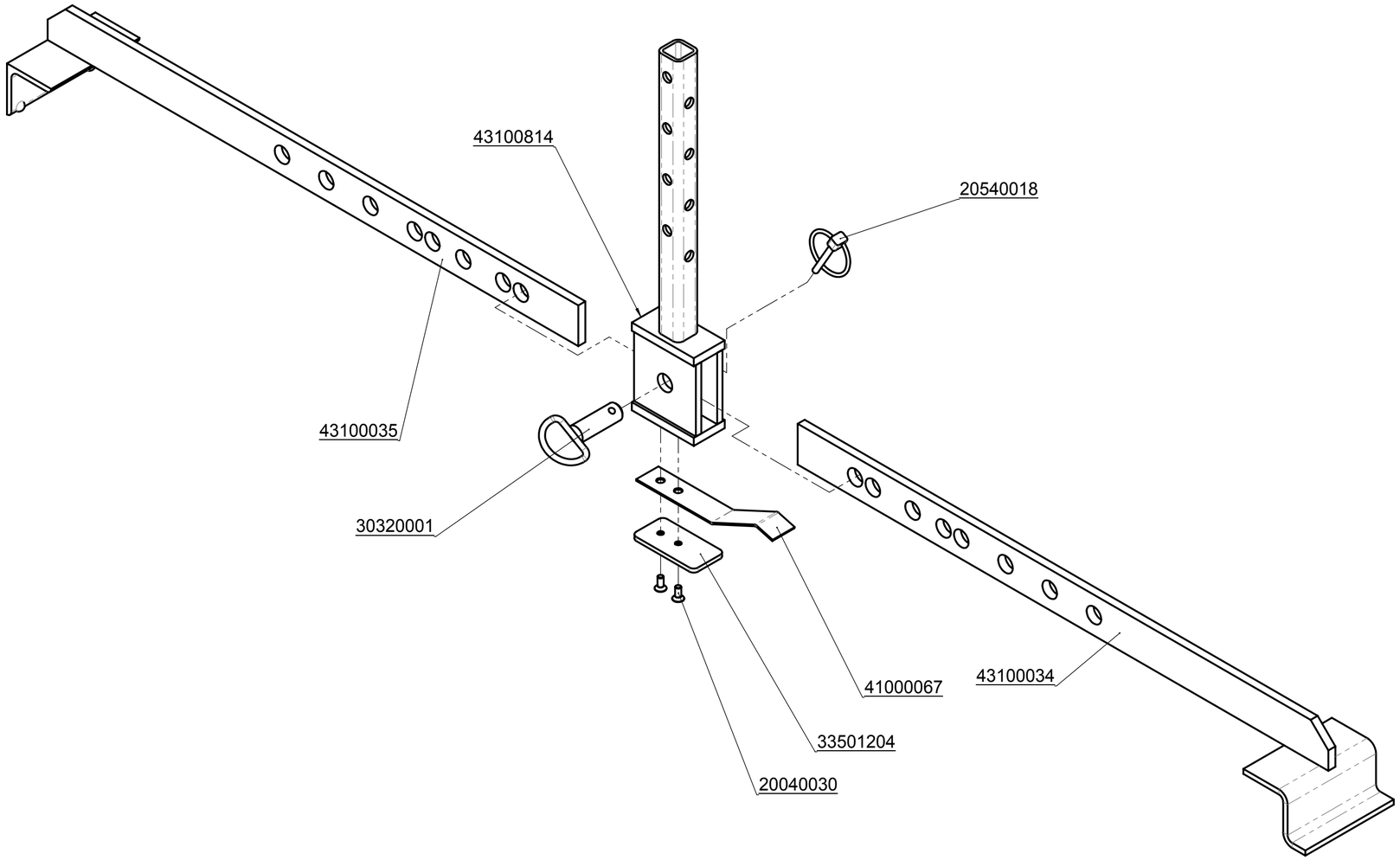

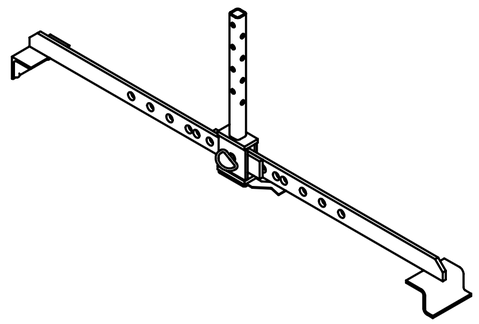

• Bei Änderungungen Rücksprache TB !

Gewicht: 5,1 kg

Schutzvermerk nach DIN 34 beachten!
Nachdruck nur mit unserer Genehmigung!

	Datum	Name
Erst.	16.3.2009	Ralf.Northe
Gepr.		

Benennung
Versetzzange VZ zu Uni Mobil UM

WA:

Kunde:

Artikelnummer/Zeichnungsnummer
E53100331

Blatt 1 von 1

Zust. Urspr. H020-10001 Ers. f. Ers. d.

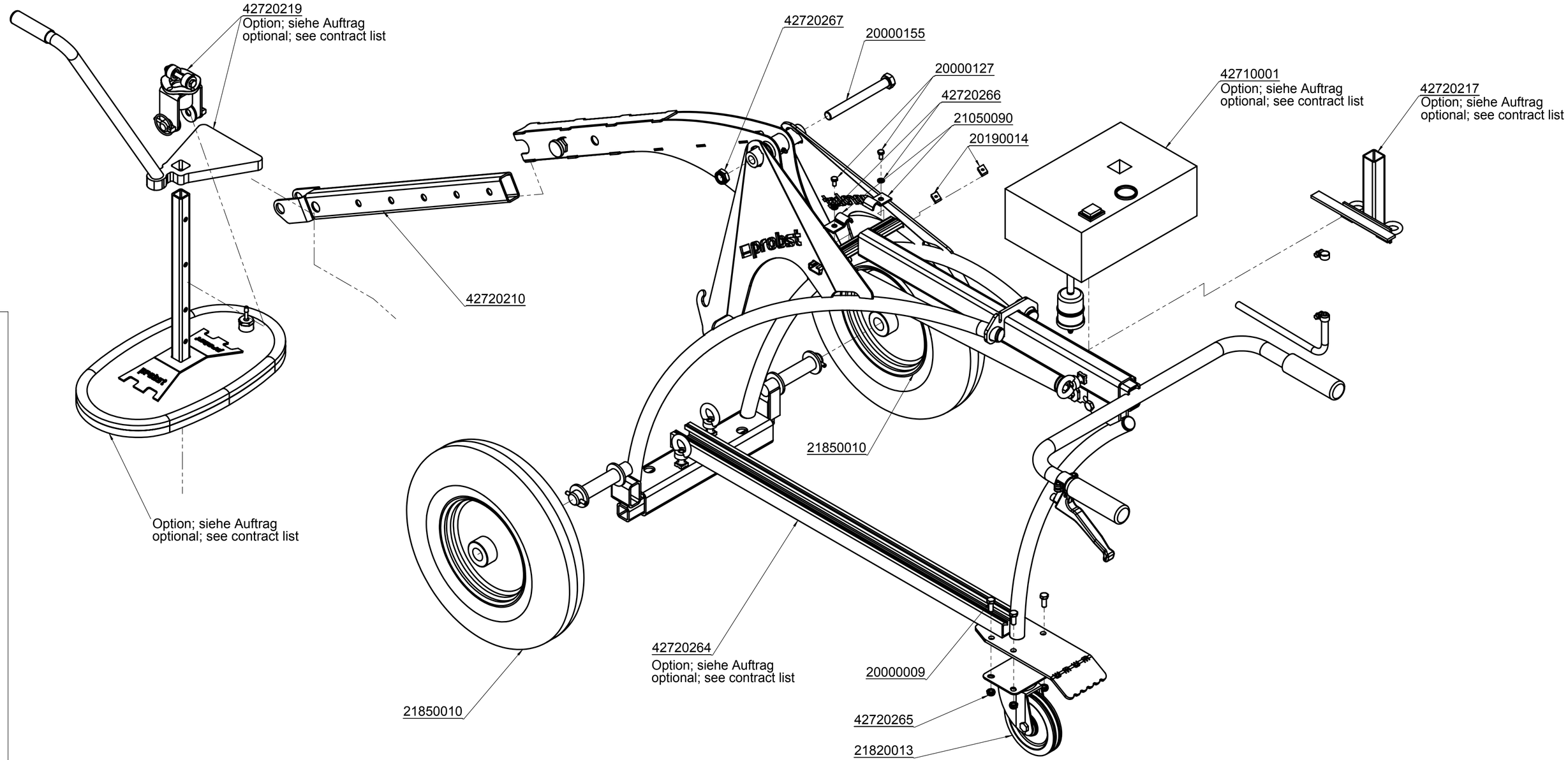

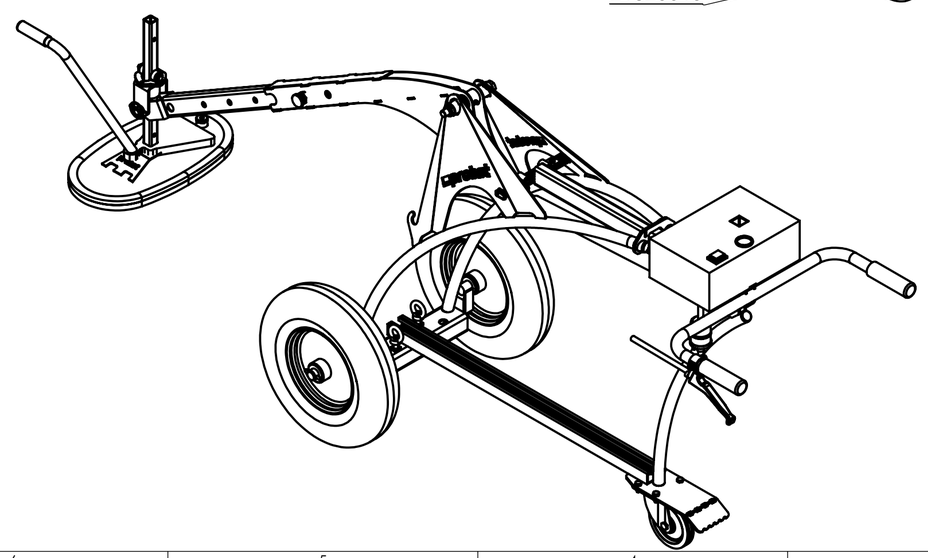

probst
the better solution

Bei Änderungen Rücksprache TB !

Gewicht: 49 kg

Schutzvermerk nach DIN 34 beachten!
Nachdruck nur mit unserer Genehmigung!

	Datum	Name
Erst.	14.9.2012	Ralf.Northe
Gepr.		

Benennung
UNIMOBIL UM-VPH
Verlegewagen - Basisgerät

WA:
Kunde:
Zust. Urspr.

Artikelnummer/Zeichnungsnummer
E42740014

Blatt 1 von 1

Ers. f. Ers. d.

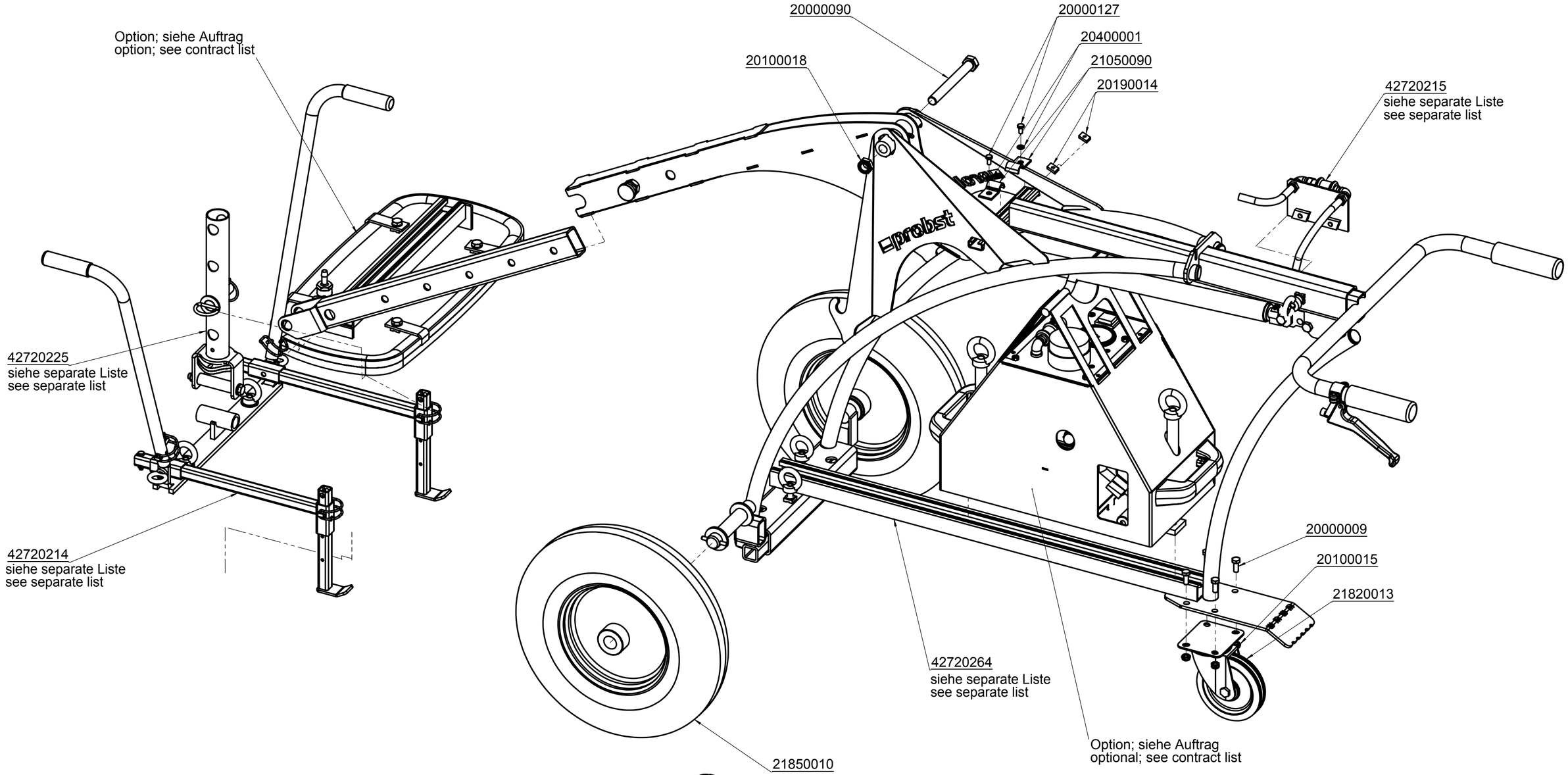

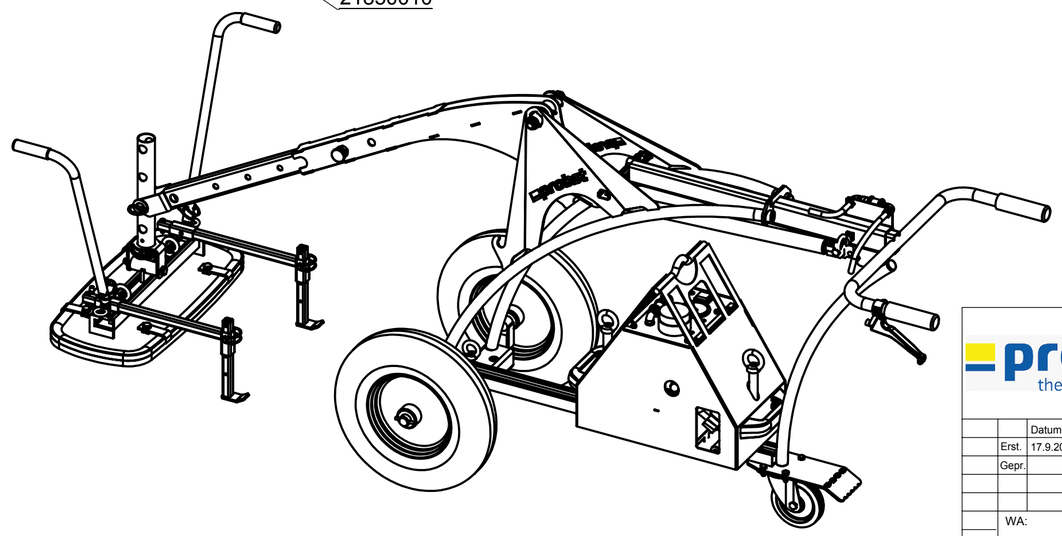

probst
the better solution

Bei Änderungen Rücksprache TB !

Gewicht: 49 kg

Schutzvermerk nach DIN 34 beachten!
Nachdruck nur mit unserer Genehmigung!

	Datum	Name
Erst.	17.9.2012	Ralf.Northe
Gepr.		

Benennung
UNIMOBIL UM-SM
Verlegewagen - Basisgerät

WA:
Kunde:
1
Zust.
Urspr.

Artikelnummer/Zeichnungsnummer
E42740011

Blatt 1 von 1

Ers. f.
Ers. d.

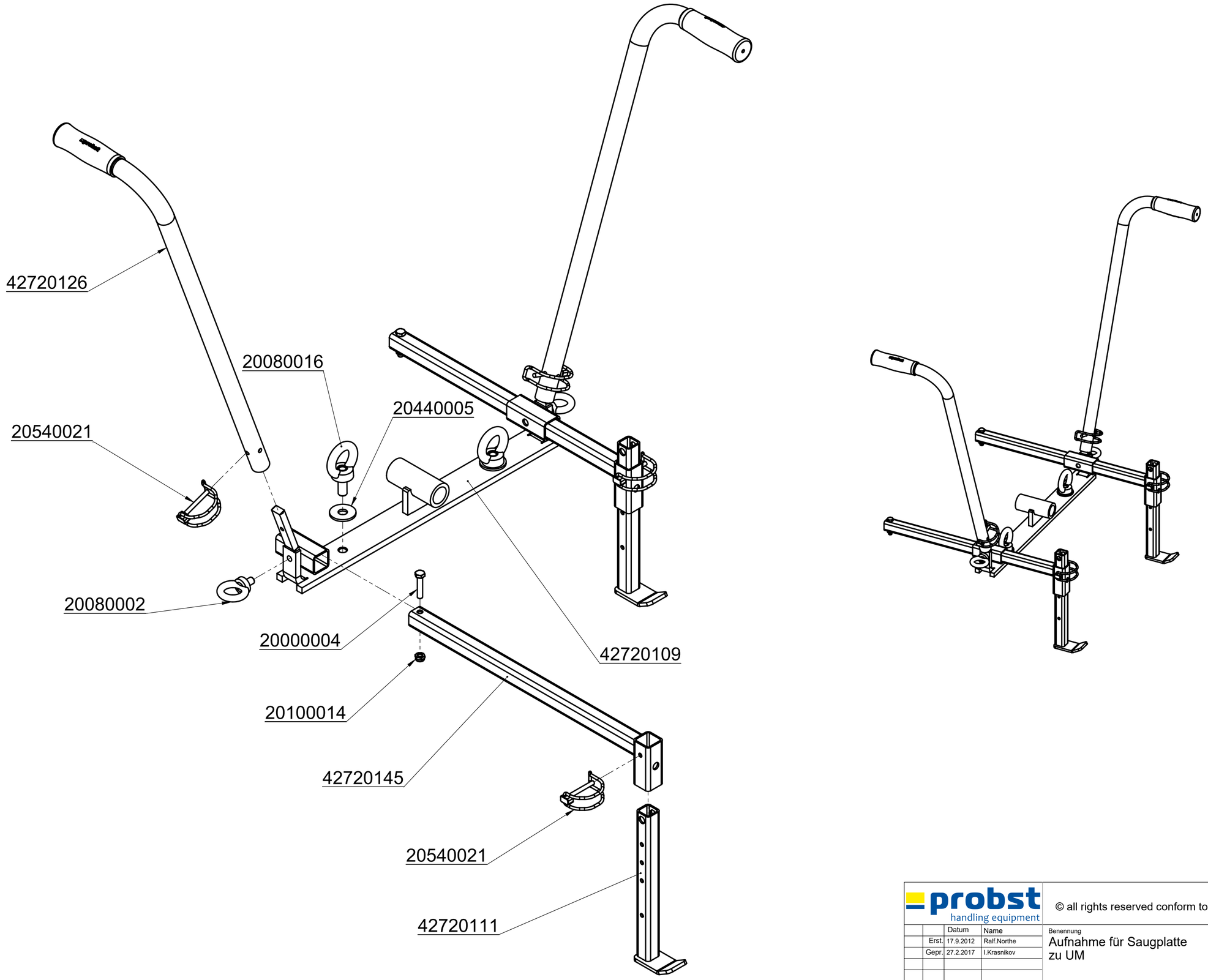

probst handling equipment

© all rights reserved conform to ISO 16016

		Datum	Name
	Erst.	17.9.2012	Ralf.Northe
	Gepr.	27.2.2017	I.Krasnikov

Benennung
Aufnahme für Saugplatte
zu UM

Artikelnummer/Zeichnungsnummer
E42720214

Blatt 1 von 1

Zust. | Urspr. | Ers. f. | Ers. d.

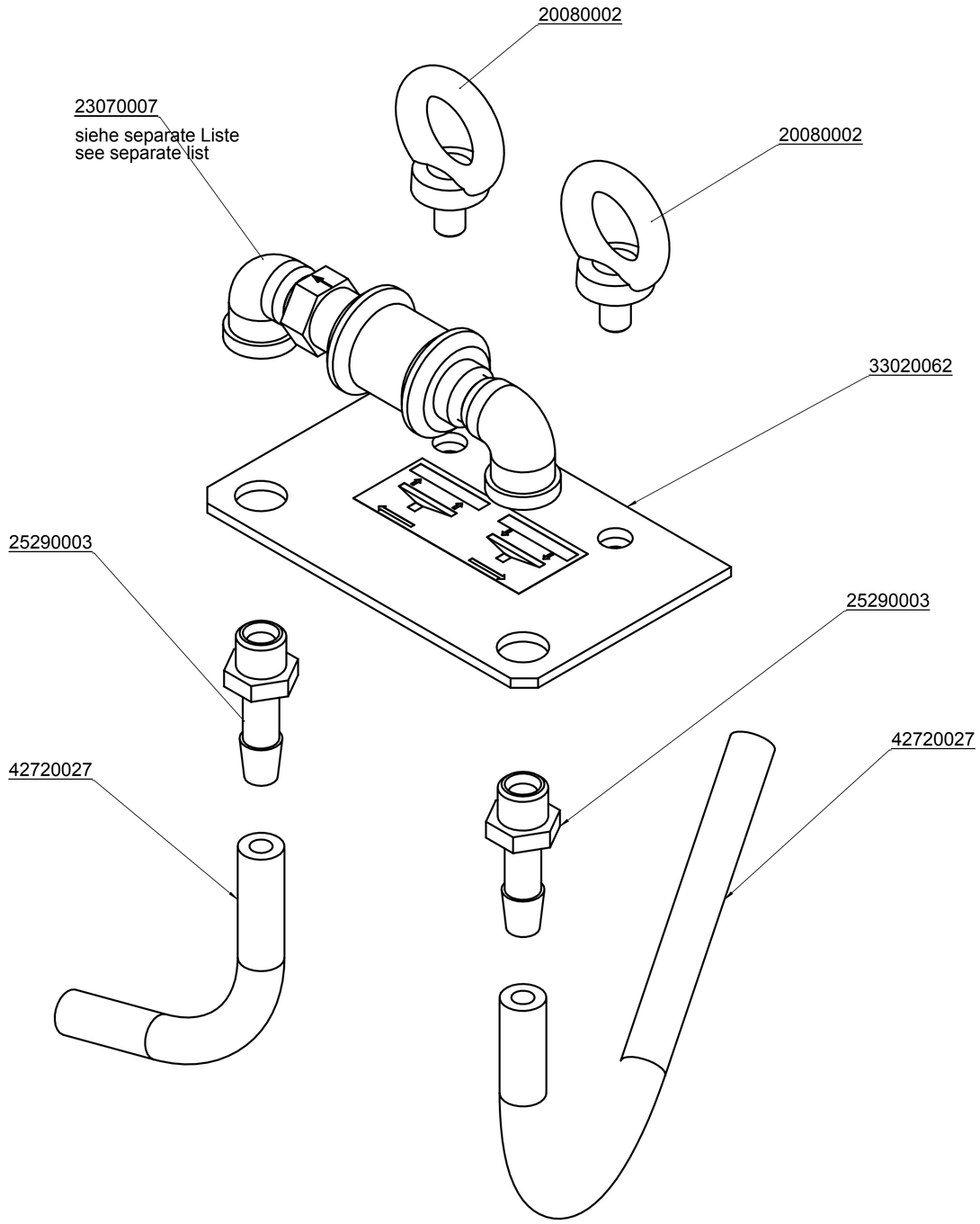

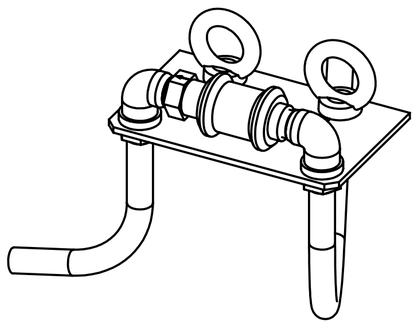

probst the better solution	Bei Änderungen Rücksprache TB !		
		Gewicht: 0,7 kg	
	Schutzvermerk nach DIN 34 beachten! Nachdruck nur mit unserer Genehmigung!		
	Datum	Name	Benennung
	Erst.	17.9.2012	Ralf.Northe	Anbausatz SM zu UM
	Gepr.		
	WA:		Artikelnummer/Zeichnungsnummer	Blatt
			E42720215	1
1	Kunde:			von 1
Zust.	Urspr.		Ers. f.	Ers. d.

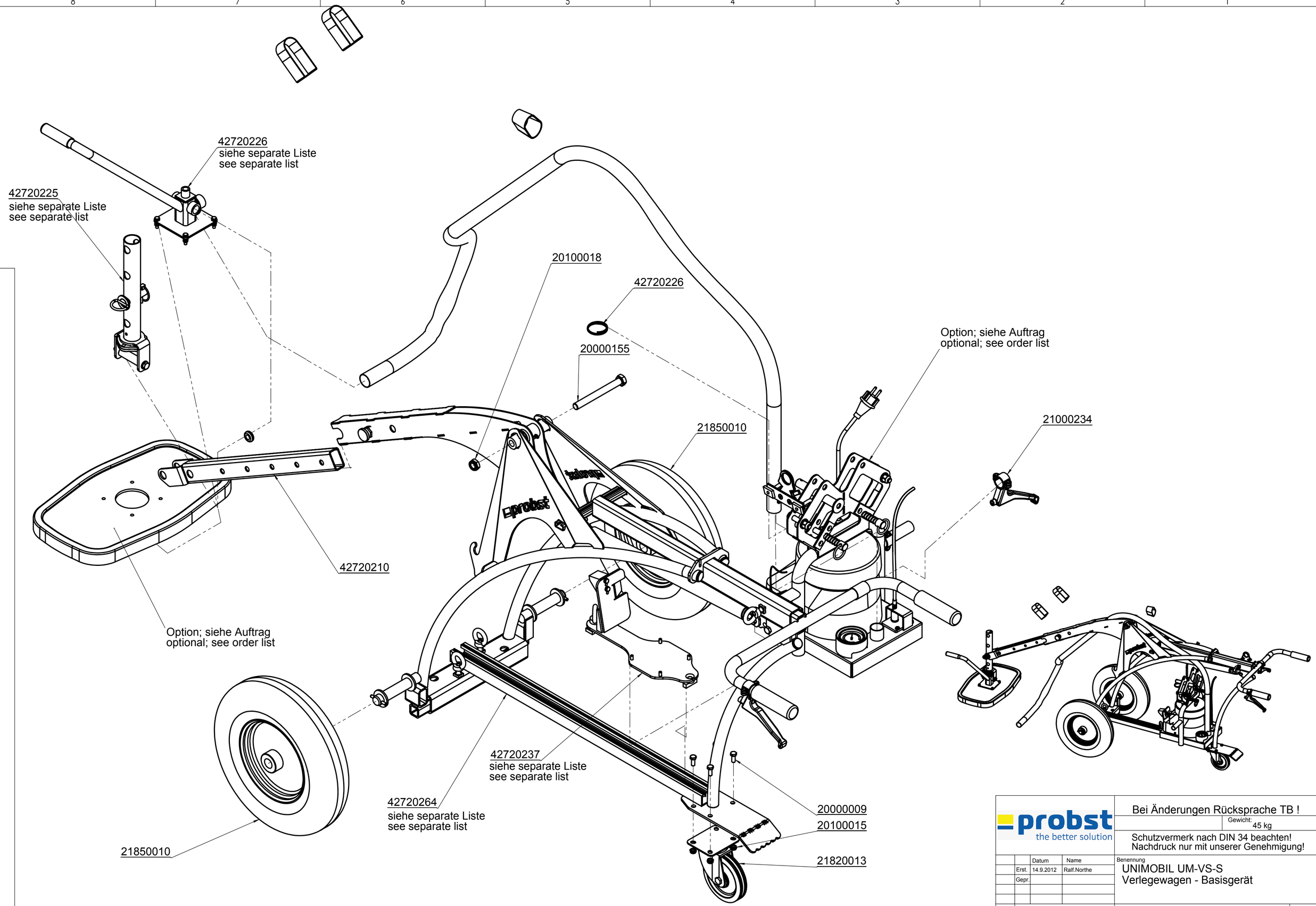

probst
the better solution

Bei Änderungen Rücksprache TB !

Gewicht: 45 kg

Schutzvermerk nach DIN 34 beachten!
Nachdruck nur mit unserer Genehmigung!

	Datum	Name
Erst.	14.9.2012	Ralf.Northe
Gepr.		

Benennung
UNIMOBIL UM-VS-S
Verlegewagen - Basisgerät

WA:
Kunde:
1
Zust. Urspr.

Artikelnummer/Zeichnungsnummer
E42740012

Blatt 1 von 1

Ers. f. Ers. d.

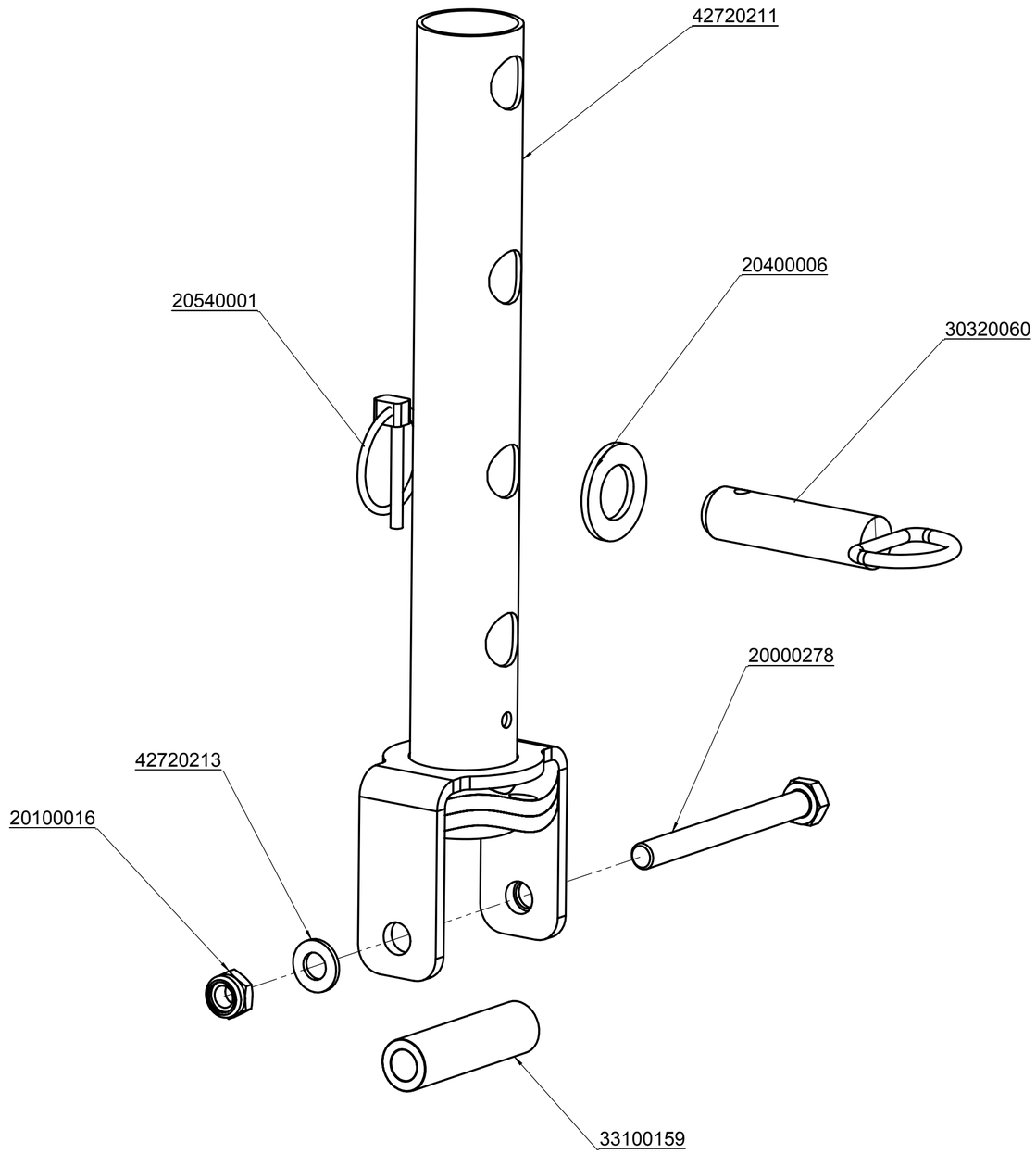

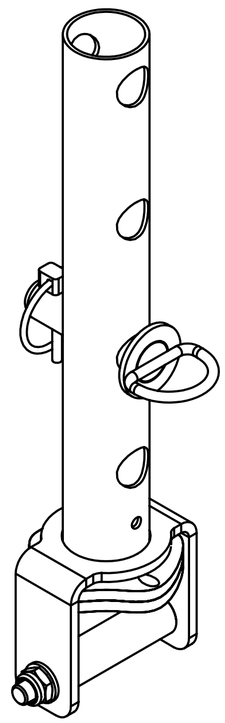

probst the better solution	Bei Änderungen Rücksprache TB !			
	Gewicht: 1,5 kg			
	Schutzvermerk nach DIN 34 beachten! Nachdruck nur mit unserer Genehmigung!			
		Datum	Name	Benennung
	Erst.	14.9.2012	Ralf.Northe	Drehaufhängung SM+Speedy VS zu UM
	Gepr.			
3	WA:			Artikelnummer/Zeichnungsnummer: E42720225
2				Blatt 1
1	Kunde:			von 1
Zust.	Urspr.			Ers. f. / Ers. d.

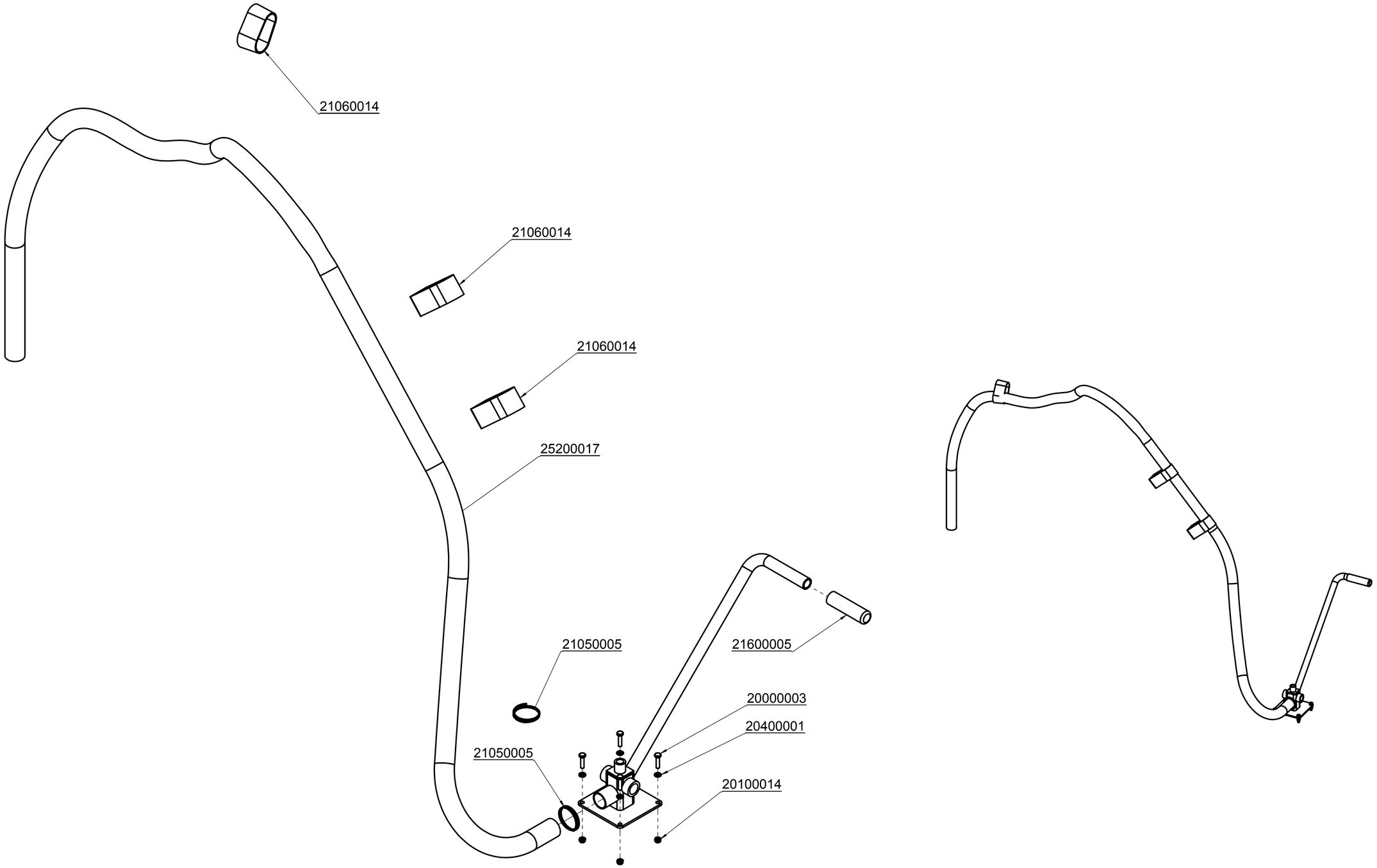

probst
the better solution

Bei Änderungen Rücksprache TB !

Gewicht: 3,4 kg

Schutzvermerk nach DIN 34 beachten!
Nachdruck nur mit unserer Genehmigung!

	Datum	Name
Erst.	14.9.2012	Ralf.Northe
Gepr.		

Benennung
Adapter Saugplatte Speedy VS zu UM

WA:
Kunde:

Artikelnummer/Zeichnungsnummer
E42720226

Blatt 1 von 1

Zust. | Urspr. | Ers. f. | Ers. d.

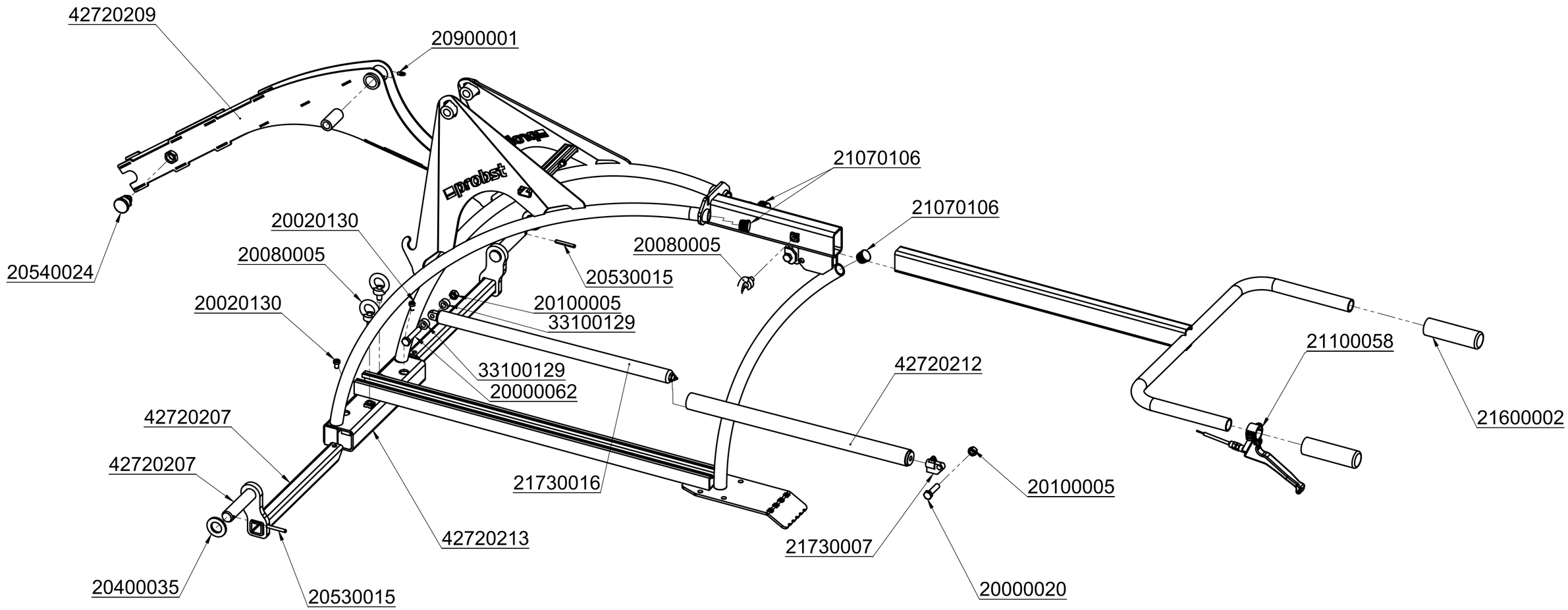

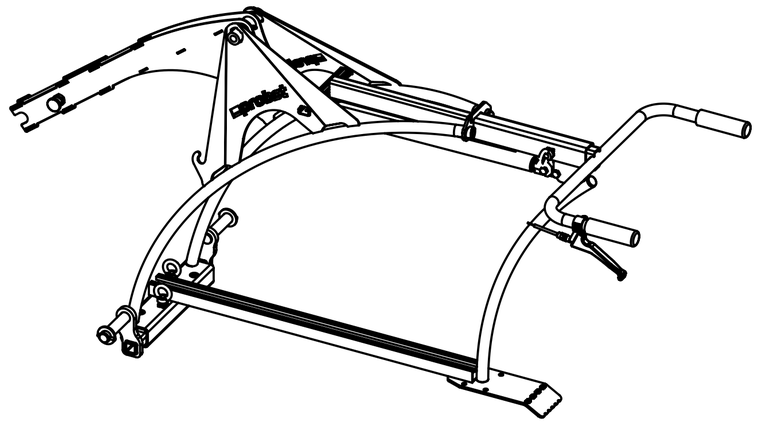

probst handling equipment

© all rights reserved conform to ISO 16016

		Datum	Name
	Erst.	13.9.2012	Ralf.Northe
	Gepr.	14.5.2018	J.Werner
2			
1			
Zust.	Urspr.		

Benennung
Grundgerät Fahrwagen

zu Uni Mobil / Floris Mobil

Artikelnummer/Zeichnungsnummer
E42720264

Blatt 1 von 1

Ers. f.

Ers. d.

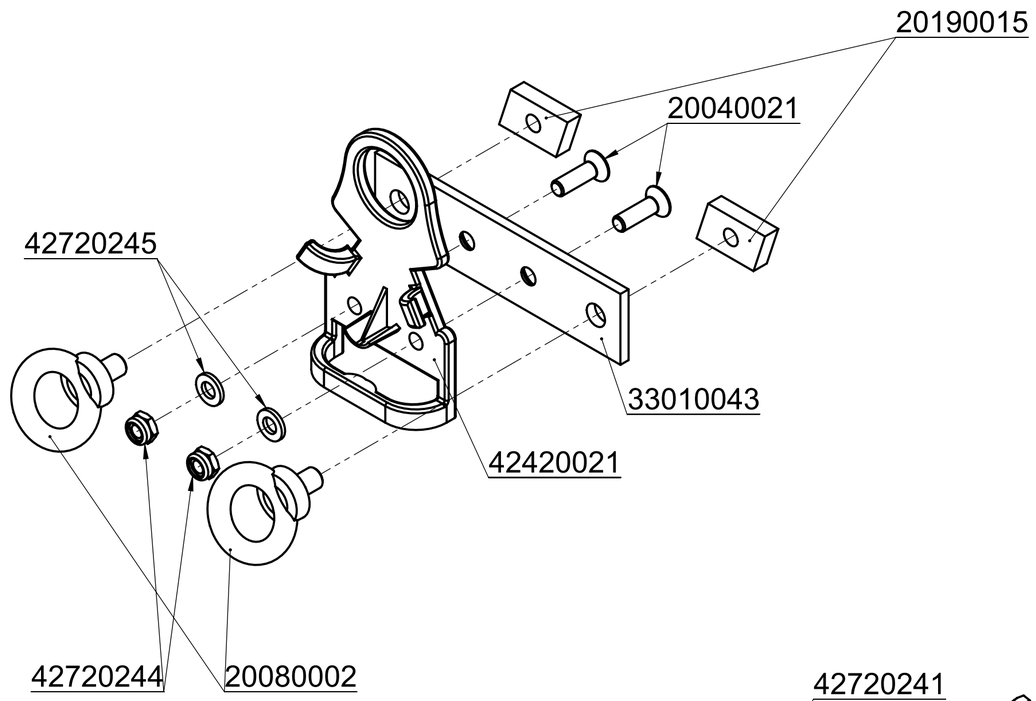

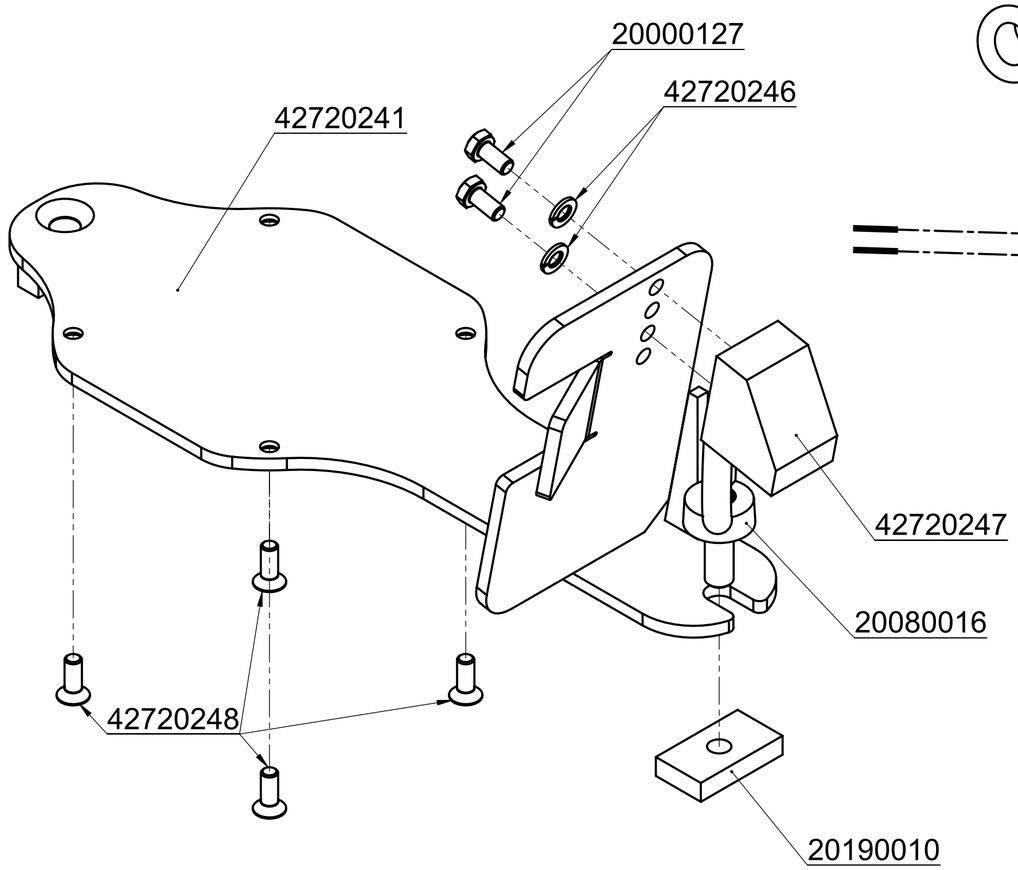

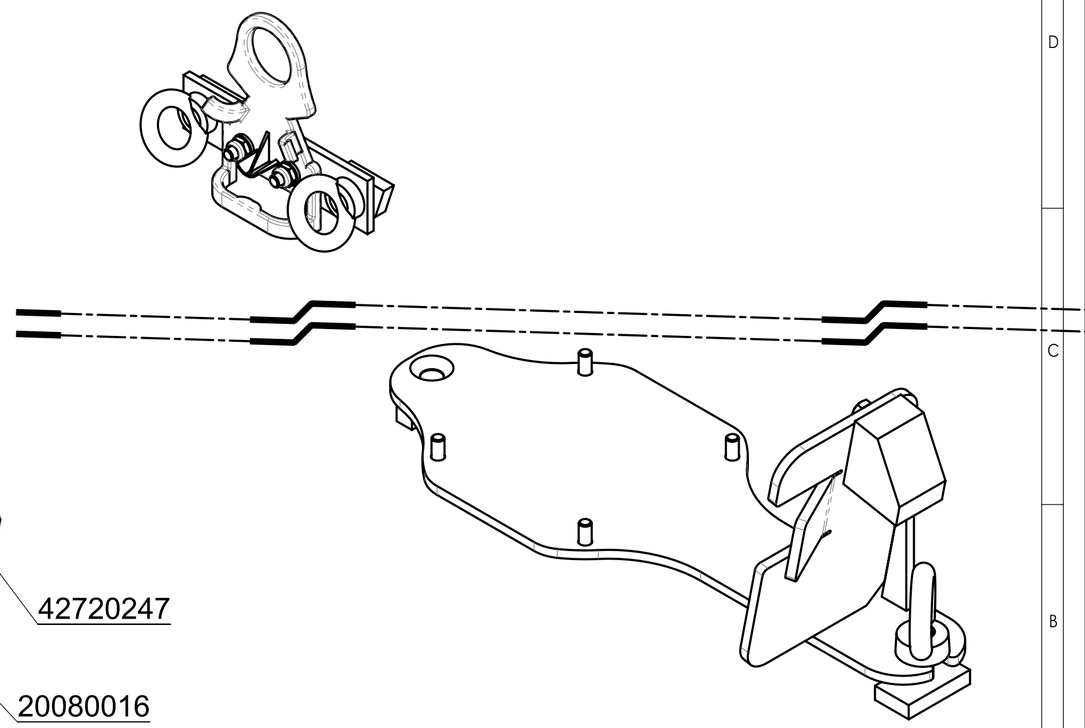

probst handling equipment

© all rights reserved conform to ISO 16016

		Datum	Name
	Erst.	14.9.2012	Ralf.Northe
	Gepr.	22.5.2018	R.Northe

Benennung
Halterung Speedy VS zu UM

Artikelnummer/Zeichnungsnummer
E42720237

Blatt 1 von 1

Zust. | Urspr. | Ers. f. | Ers. d.

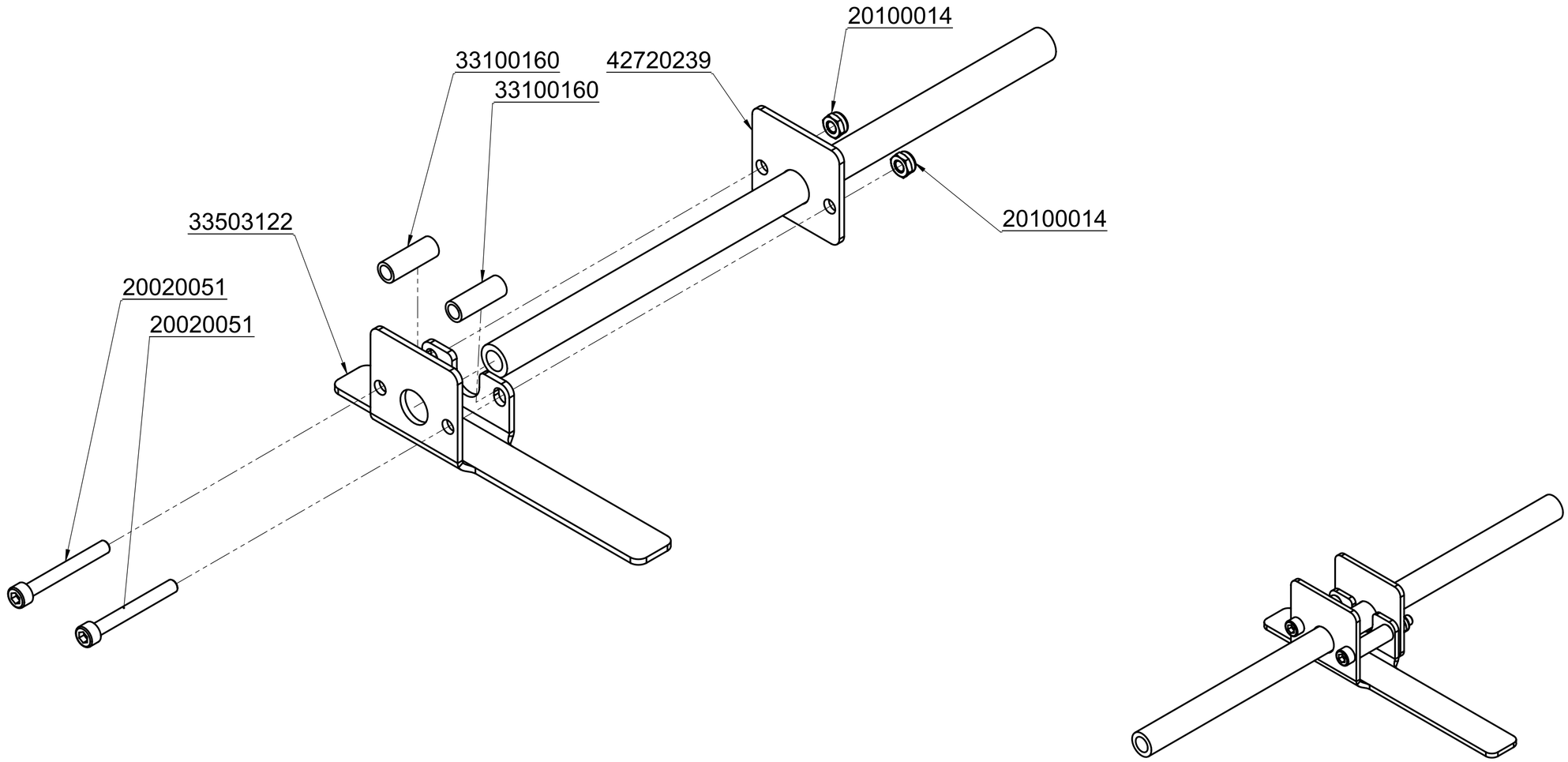

probst handling equipment

© all rights reserved conform to ISO 16016

		Datum	Name
	Erst.	12.10.2012	Ralf.Northe
	Gepr.	22.5.2018	R.Northe

Benennung
Pendelaufhängung zu UM
für Honda-Stromerzeuger
ohne Netzkabelverlängerung

Artikelnummer/Zeichnungsnummer
E42720238

Blatt 1 von 1

Zust. Urspr. | Ers. f. | Ers. d.

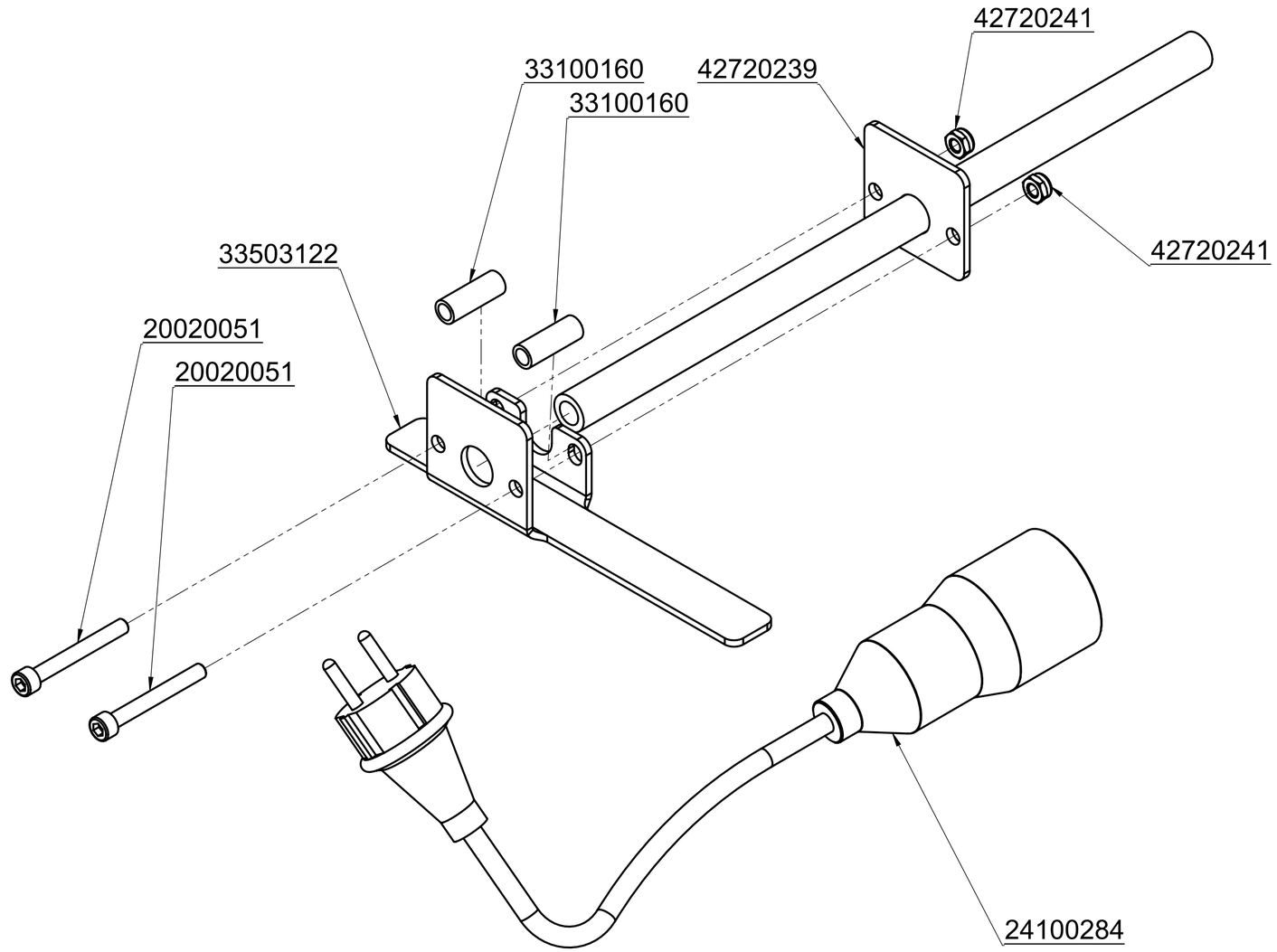

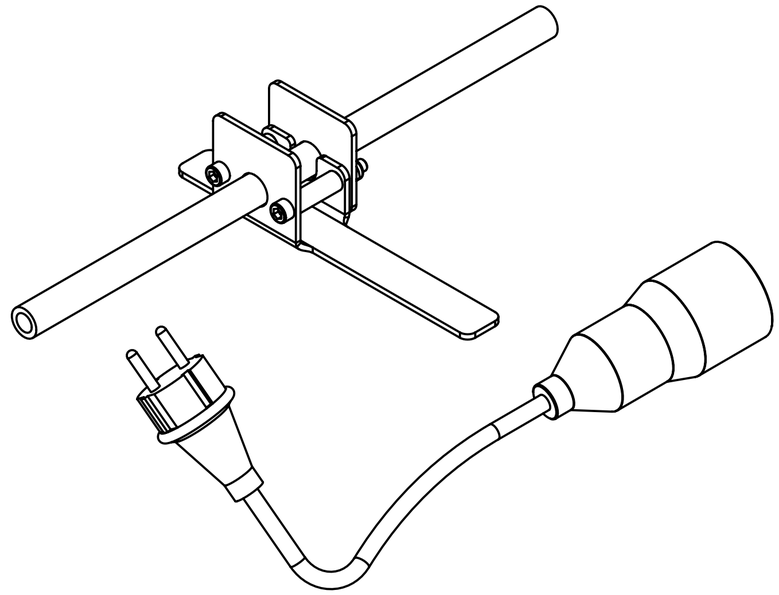

probst handling equipment

© all rights reserved conform to ISO 16016

		Datum	Name
	Erst.	15.5.2013	Ralf.Northe
	Gepr.	22.5.2018	R.Northe

Benennung
Pendelaufhängung zu UM
für Honda-Stromerzeuger
mit Netzkabelverlängerung

Artikelnummer/Zeichnungsnummer
E42720290

Blatt 1 von 1

Zust. | Urspr. | Ers. f. | Ers. d.

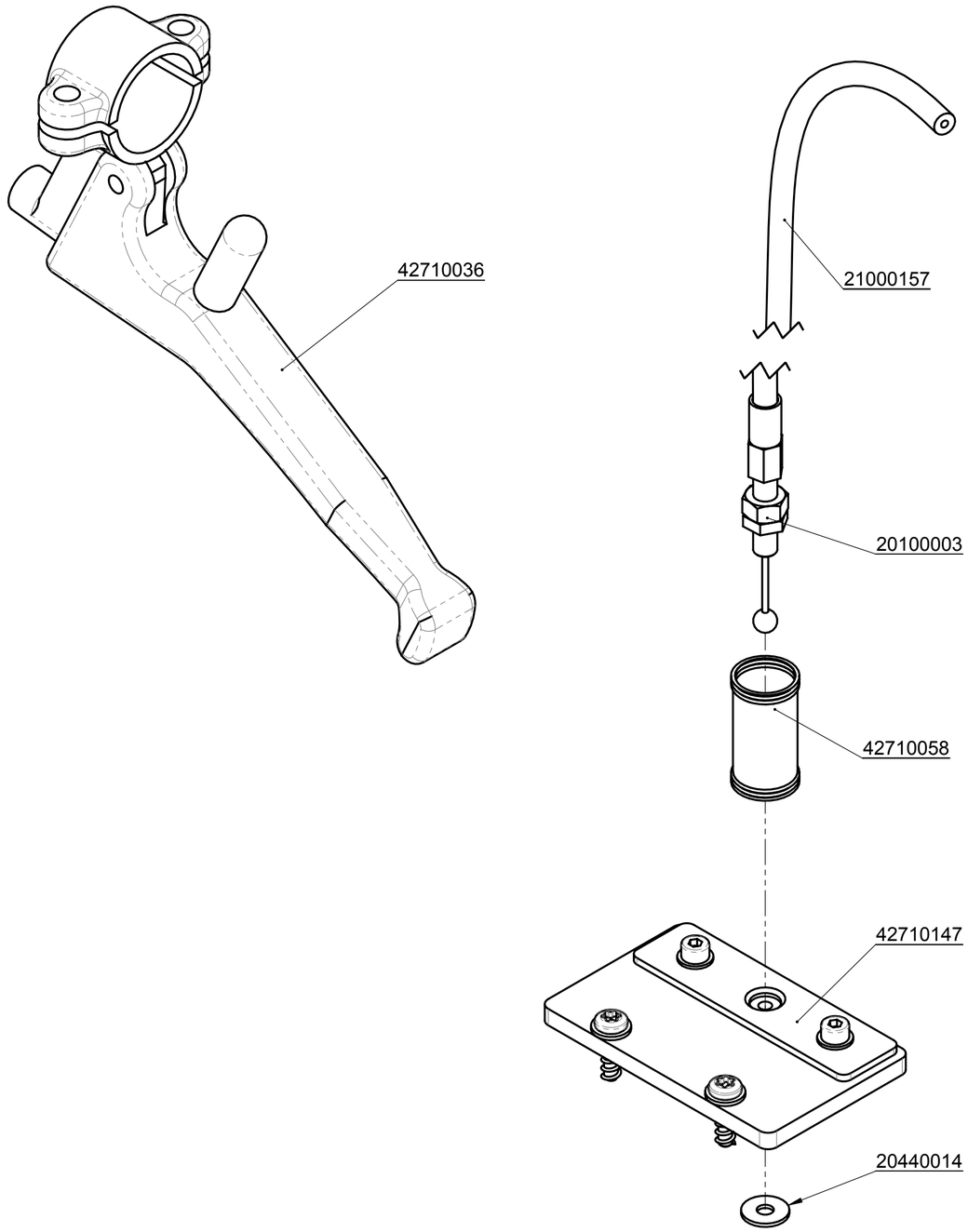

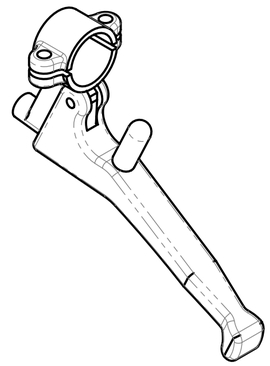

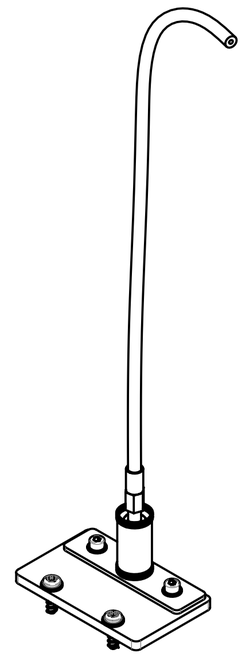

probst handling equipment

© all rights reserved conform to ISO 16016

		Datum	Name
	Erst.	27.2.2017	I.Krasnikov
	Gepr.	27.2.2017	I.Krasnikov

Benennung

Bowdenzug 1,5m kpl. mit Handgriff zur Nachrüstung

an UNIMOBIL-UM-VS-140/200

Artikelnummer/Zeichnungsnummer

E42720373

Blatt 1 von 1

Zust. | Urspr. | Ers. f. | Ers. d.

Prueba de Mantenimiento

¡La garantía de este dispositivo solo es válida cuando se realicen todos los trabajos de mantenimiento prescritos (por un taller autorizado)! Después de cada intervalo de mantenimiento, este certificado de mantenimiento (con firma y sello) debe ser enviado de inmediato 1)

1) por correo electrónico a: service@probst-handling.com / por fax o correo

Operador: _____

Aparato modelo: _____ **Articulo-Nr.:** _____

Aparato-Nr.: _____ **Año de construcción:** ____

Trabajo de mantenimiento después de 25 horas en operación

Fecha:	Modo de mantenimiento:	Mantenimiento hecho por:
		Sello
		…… Nombre firma

Trabajo de mantenimiento después de 50 horas en operación

Fecha:	Modo de mantenimiento:	Mantenimiento hecho por:
		Sello
		…… Nombre firma
		Sello
		…… Nombre firma
		Sello
		…… Nombre firma

Trabajo de mantenimiento una vez al año

Fecha:	Modo de mantenimiento:	Mantenimiento hecho por:
		Sello
		…… Nombre firma
		Sello
		…… Nombre firma

Stuttgart HRB 310 453
Geschäftsführer: Martin Probst
USt. IdNr. DE 146197555

Telefon +49 7144 3309-0
Telefax +49 7144 3309-50
info@probst-handling.com

Probst GmbH
Gottlieb-Daimler-Straße 6
71729 Erdmannhausen, Germany

www.probst-handling.com